SAL SOMOGYI AUDIO LINE

FMBT HIFI

instruction manual
eredeti használati utasítás
návod na použitie
manual de utilizare
uputstvo za upotrebu
návod k použití
uputa za uporabu

FM UNIT	
FM range	87,5-108,0 MHz
ERP FM	< 50 nW
Frequency range	20 - 18.000 Hz
S/N	≥ 76 dB
Distortion	< 0,5%

BT UNIT	
BT version	v5.0
BT protocols	AVRCP, HFP, A2DP
Operation range	max.8 m / < 1 mW ERP

MULTIMEDIA	
File sytem	MP3, WMA, WAV, FLAC, APE
microSD/USB	FAT32, max.32GB
CHARGER	
USB QC3.0	5 V/3.1 A, 9 V/ 2 A, 12 V/1.5 A
USB-2 output	5 V/1.0 A max.
GENERAL	
LCD screen	1,8" (45 mm), colour
Control panel	41 x 84 mm
Voltage input	12/24 V⎓
Ta	0…35 °C

SOMOGYI ELEKTRONIC® since 1981

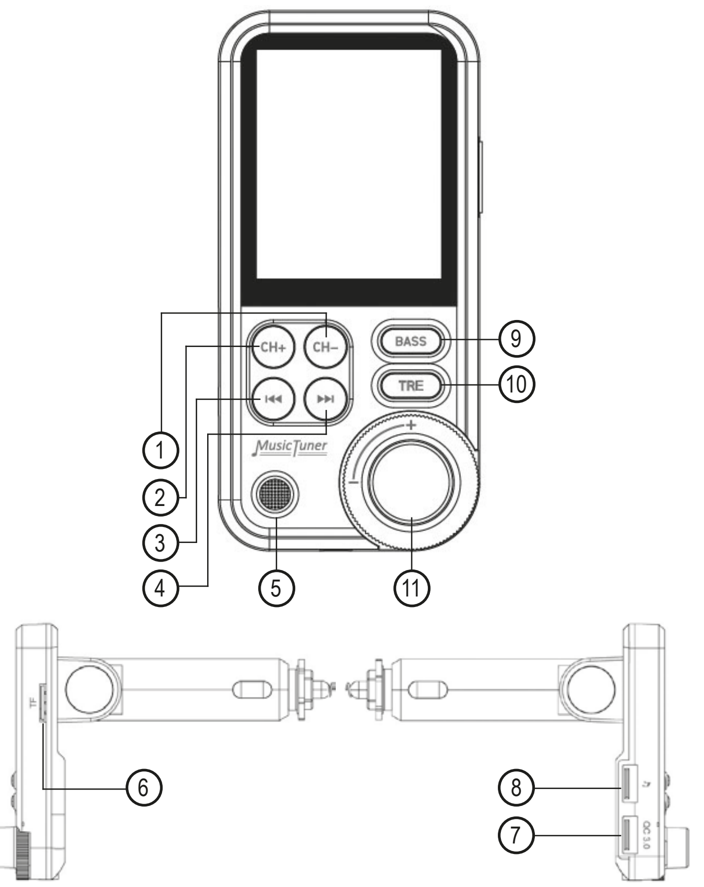

	EN	H	SK
	STRUCTURE	**FELÉPÍTÉS**	**ŠTRUKTÚRA**
1.	Frequency down	Frekvencia le	Frekvencia dole
2.	Frequency up	Frekvencia fel	Frekvencia hore
3.	Previous song	Előző dal	Predchádzajúca skladba
4.	Next song	Következő dal	Nasledujúca skladba
5.	Microphone	Mikrofon	Mikrofón
6.	TF card slot	microSD aljzat	microSD zásuvka
7.	QC3.0 Charging port	QC3.0 töltő aljzat	QC3.0 nabíjacia zásuvka
8.	USB for music & 5 V/1 A charging	Zenelejátszó és 5 V/1 A töltő aljzat	Prehrávač hudby a 5V/1A nabíjacia zásuvka
9.	**BASS** effect (CH+/CH-, ⏮⏭, rotary knob)	Mély hangzás (CH+/CH-, ⏮⏭, forgatógomb)	Nízke tóny (CH+/CH-, ⏮⏭, otočný gombík)
10.	**TREBLE** effect (CH+/CH,⏮⏭, rotary knob)	Magas hangzás (CH+/CH,⏮⏭, forgatógomb)	Vysoké tóny (CH+/CH,⏮⏭, otočný gombík)
11.	**Rotary button**: volume / long press entry to menu and sub menu of EQ and language / double press redial last number / short press pick up calling, press again to hang off. Long press to reject the incoming call. During a calling, long press to switch the private calling	**Forgatógomb**: hangerő / hosszan nyomva belép a menübe, majd az EQ és nyelvek almenübe / dupla nyomással hívja az utolsó számot / rövid nyomással fogadja a hívást, újabbal megszakítja. Nyomva tartva elutasítja a beérkező hívást. Beszélgetés közben hosszan nyomva privát módba kapcsol	**Otočný gombík**: hlasitosť / dlhším stlačením vstúpite do menu, potom do podmenu EQ a jazyky / dvojitým stlačením voláte posledné číslo / krátkym stlačením prijmete hovor, ďalším zrušíte. Podržaním odmietnete prichádzajúce volanie. Dlhším stlačením počas hovoru prepnete do privátneho režimu.

	RO	SRB-MNE
	STRUCTURĂ	**SASTAVNI DELOVI**
1.	scădere frecvență	Frekvencija prema dole
2.	creștere frecvență	Frekvencija nagore
3.	piesa anterioară	Predhodna pesma
4.	piesa următoare	Sledeća pesma
5.	microfon	Mikrofon
6.	soclu microSD	microSD ležište
7.	soclu încărcare QC3.0	QC3.0 utičnica za punjenje
8.	USB pt. muzică și încărcare 5 V/1 A	Muzički plejer i 5V/1A punjač
9.	efect BASS (CH+/CH-, ⏮⏭, buton rotativ)	Niski tonovi (CH+/CH-, ⏮⏭, okretanjem)
10.	ton înalte (CH+/CH,⏮⏭, buton rotativ)	Visoki tonovi (CH+/CH,⏮⏭, okretanjem)
11.	**Buton rotativ**: volum / apăsat lung accesează meniul, apoi submeniul de tonuri EQ și limbi / apăsat 2x apelează ultimul număr / apăsat scurt preia apelul, încă odată încheie apelul. Ținut apăsat respinge apelul de intrare. Apăsat lung în timpul ueni convorbiri va activa modul privat	**Dugme na okretanje**: jačina zvuka / dužim držanjem ulaz u meni potom podešavanje EQ i podmeni za jezik / duplim pritiskom poziv zadnjeg broja / kratkim pritiskom prijem poziva, ponovnim pritiskom prekid. Držanjem pritisnuto odbija se dolazni poziv. U toku razgovora držanjem, prelazak u privatni režim.

EN CAR HANDSFREE AND CHARGER

WARNINGS

• Before use of the product, please read this instructions manual and keep it for future reference. The original document was prepared in Hungarian language. This appliance can be used by children aged 8 years or above and persons with reduced physical, sensory or mental capabilities or lack of experience and knowledge, provided that they are supervised or have been given instructions concerning the use of the appliance and understand the hazards involved. Children may not play with the appliance. Children may perform the cleaning or user maintenance of the appliance subject to supervision. After removal of the packaging, inspect the product for possible damage during shipment. Keep the packaging away from children if it contains plastic bags or other potentially hazardous items. • Observe the parameters of the device you want to charge and check the manufacturer's instructions in its operating manual. Do not use it for devices the manufacturer of which requires other charging methods to be used. • Do not leave any devices connected to the charger when starting or stopping the engine. • When not in use, remove it from the socket of the vehicle. • Poor radio reception or a short car antenna can affect functionality. • Position the device in such way that it cannot interfere with safe driving. • To avoid the risk of accidents, do not make any adjustments while driving. • Protect the device from dust, humidity, liquids, moisture, frost and shocks, as well as from direct heat and sunlight. Only for use under dry, indoor conditions. • Make sure that no foreign objects are inserted through the openings! • The sound quality of different audio files may vary due to different parameters. • Incorrect installation or unprofessional use will void the product warranty. • After the useful life of the product, it is to be considered as hazardous waste. Dispose of the product according to local legislation. • Somogyi Elektronic Kft certifies that the appliance complies with Directive 2014/53/EU. The full text of the EU Declaration of Conformity is available at somogyi@somogyi.hu. • Due to continuous development, the technical specifications and design of this product may change without prior notice. The most recent instructions manual is available for download from the www.somogyi.hu website. • However we regret such inconvenience, we do not take any responsibility for possible printing errors.

DISPOSAL Waste equipment must be collected and disposed separately from household waste because it may contain components hazardous to the environment or health. Used or waste equipment may be dropped off free of charge at the point of sale, or at any distributor which sells equipment of identical nature and function. Dispose of product at a facility specializing in the collection of electronic waste. By doing so, you will protect the environment as well as the health of others and yourself. If you have any questions, contact the local waste management organization. We shall undertake the tasks pertinent to the manufacturer as prescribed in the relevant regulations and shall bear any associated costs arising.

DISPOSING OFALKALINEAND RECHARGEABLE BATTERIES
Batteries, whether alkaline or rechargeable, must not be handled together with regular household waste. It is the legal obligation of the product's user to dispose of batteries at a nearby collection center or at a retail shop. This ensures that the batteries are ultimately neutralized in an environment-friendly way.

• 5in1: BT handsfree + FM modulator + dual USB quick charger + music player + car voltmeter • large 1.8" colour display • true 19 band spectrum analyser • retro Hi-Tech design, true HiFi sound • quality D/A converter and noise filter • built-in "ground loop" noise filter • 7 EQ modes and treble/bass control • music playback and phone calls via the car radio • phone calls without touching the phone • answering or rejecting calls, dialling numbers • control of libraries and programs • text track information • clear multilingual menu (EN, HU, SK, RO) • announcement and display of calling numbers (English) • microSD and 3.5 mm LINE OUT sockets • dual USB quick charger: QC3.0 + 5V/1.0A (23W) • checking the condition of your car battery • suitable for vehicles with 12/24V battery

COMMISSIONING
1. Connect the device to the 12/24V cigarette lighter socket of your vehicle so that you can clearly see the display. After plugging it in, do not try to rotate the plug in the socket. If necessary, pull it out, rotate it until it is oriented as required, then plug it in again until it stops. Always insert or remove the device by grasping the plug. If the display does not illuminate, push it all the way into the socket.
2. Turn on the car radio, then find an FM frequency where you hear no radio program but a steady hiss. Use manual fine-tuning instead of automatic tuning. Store this "blank" frequency in one of the radio program slots, such as the last one. Later, you will have to select this slot number on the car radio to listen to the BT-FM modulator.
3. Set the same frequency on the modulator as follows. Keep pressing or press and hold the **CH+/CH-** button to find the desired value. The device will store it and you can check it later in the upper right corner of the display. When the frequencies are aligned, you will no longer hear radio noise from the speakers.
4. After you plug in the device or energise the socket, you will see the voltage of the vehicle battery in the lower row. The value flashes when difference is detected from the rated value, e.g., below 12.0 V.
5. The **BT** symbol flashes in the upper left corner of the display until you connect your phone. Then, the display becomes steady and shows the name or ID of the connected phone.
6. Pull the device out of the vehicle's cigarette lighter socket to switch it off.

• If the display does not light up when the device is fully inserted, pull it out and re-insert it in a different position. If the problem persists, check if the cigarette lighter socket is live.

WIRELESS BT CONNECTION
Within a maximum range of 8 meters, the unit can be paired with other equipment supporting the BT protocol. Then, you can then listen to the music played on your mobile phone through the car radio speakers. You can also make phone conversations through the car speakers. When the **BT** flashes, the device to be paired should locate nearby **BT** devices, including this one, as described in its operating manual. Connect the two devices, after which the BT indicator will stop flashing.
• Next time, the two devices will recognize each other and connect automatically. • One BT-FM modulator can be paired with one BT device at a time. • The actual range depends on the other device and the environmental conditions. • The BT functionality and product compatibility depend on your mobile phone, so proper functioning cannot be guaranteed in all cases.

WIRELESS MUSIC PLAYBACK
When you start the music player on your paired phone, you can listen to songs in good quality through the car radio speakers. You can control the phone from the device, press the volume knob to start or stop playback. Use the backward and forward buttons to scroll between the tracks. You can check the current volume level in the top row of the display.
• We do not recommend setting the volume higher than 4/5 of the maximum volume. Too high levels may cause distorted sound, while low levels can result in increased noise. The correct setting depends on the car radio and the quality of the tracks, their recording volume and the compression program used to create them. The volume is also affected by the car radio settings.
• The volume and sound quality are affected by the volume and tone settings of the external signal source. We recommend avoiding using tone control on your phone, and to adjust the tone to your liking on the modulator.
• For the proper control of your tracks, you usually need to create a playlist in the music player application. Otherwise, the stepping keys may produce different results.

ANSWERING AND MAKING PHONE CALLS
When you receive a call, the number is announced in English and shown on the display. You can hear this from the car speakers, provided that the car radio is tuned to the preset frequency - for example, you may have been listening to music from your phone. If you are listening to a radio program when the phone rings, switch the radio to the previously assigned memory slot, i.e., the preset frequency.
Incoming calls are indicated on the display by a phone symbol and the calling number. You can answer a call by briefly pressing the rotary knob. You can end the call by pressing it again. You can reject an incoming call by pressing and holding the button. By pressing the knob twice, you can call back the last phone number. You can listen to the calling party through the car speakers. If music playback is not resumed after the conversation, press the rotary knob.
Making a call: start the call using your phone, listen to it through the car speakers, and you can end it using the rotary knob on the BT-FM modulator.
Starting a callback: you can double-press the rotary knob to dial the last number in the call list (depending on the phone settings, you may need to control your phone, e.g., if you have 2 SIM cards)
Answering an incoming call: briefly press the rotary knob to answer the call without touching the phone
Ending a call: press the rotary knob during the call
Rejecting an incoming call: while your phone is ringing press and hold the knob (~ for 3 seconds)
Switching to private mode: during the call, press and hold the rotary knob to switch from handsfree to your phone, and vice versa
• Keep in mind that driving noise, an open window or the ventilating fan can affect the clarity of your voice at the other party. Speak in the direction of the microphone located on the left of the rotary knob.
• The display and announcement of the calling number depends on your mobile service provider and phone settings.
• When you return to the range or turn on the product, the device already paired and properly connected will reconnect automatically, provided that it is turned on and located nearby.
• The volume and sound quality are affected by the volume and tone settings of the external signal source. We recommend avoiding using tone control on your phone, and to adjust the tone to your liking on the modulator.
• The rated range is 8 to 10 metres ideally, in an open space with no objects or persons staying there, and if the devices are not in motion. This is affected by the characteristics of the connected devices and the environment (e.g., walls, human bodies, other electrical devices…).
• If you move away from the connected device, the connection will be lost. If you approach it again, it will automatically reconnect. If music playback does not resume, press the play (rotary) knob. If the connection fails, turn on and off (unplug) the device or disable BT connection on your phone.
• Radio frequency devices operated nearby may cause abnormal operation or noise; this does not indicate a malfunction of the sound box!
• In certain cases, the BT functionality may be limited due to the individual features of your phone.
• If you have special applications on your phone (such as voice control), it may respond irregularly to the instructions of the device.

MP3, WMA, WAV, FLAC, APE playback (from USB/microSD media)
Carefully insert a USB or microSD device with songs and playback will start automatically. If you cannot insert it smoothly, turn over the media and try inserting it again. Using the rotary knob (play/pause ▶ II) you can pause or resume playback or scroll ⏮⏭ to select the desired track. The rotary knob also serves as the volume control. If the song is attached appropriate text information, it will be shown on the display.
If you want to stop listening to music from an external media and switch to payback over BT, stop playback and then remove the storage media. Do not remove the memory unit during playback! The device switches to BT mode automatically e.g., if your phone rings.
• It is not recommended to connect a USB and microSD device at the same time.
• The volume and sound quality are affected by the volume and tone settings of the external signal source. We recommend avoiding using tone control on your phone, and to adjust the tone to your liking on the modulator.
• If you have an incoming call while playing music, it will automatically switch to phone mode.
• In music playback mode, stop playback and then remove the storage media – it will switch to BT mode.
• Do not remove the memory card or USB device during playback, as this may cause corruption of the data.
• Recommended file system: FAT32. Do not use an NTFS formatted memory card.
• Abnormal operation may be caused by the individual characteristics of the storage device; this is not a sign of product malfunction.
• Store only playable files on it, as the presence of other types may slow down or prevent playback. We do not recommend using a storage media larger than 32GB.

Conventional tone control
It is recommended to set the volume level of the external signal source (e.g., your phone) to medium and to turn off volume control on it and on the car radio. Use the modulator to adjust the treble (TRE), bass (BASS) and volume to the given track. After pressing either of the TRE or BASS buttons, you can adjust the selected parameter with the rotary knob or stepping buttons. The ideal setting may vary from track to track, and the result may also be affected by the volume and tone settings on the car radio.
You can use the EQ menu to select additional sound settings: Natural, Rock, Pop, Classic, Soft, Jazz, Dynamic Bass Boost. EQ modes and the treble/bass control may override each other.

Spectrum analyser
While you listen to music, a real-time 19 band graphic instrument analyses the presence of sound at different frequencies. You can check the current level of bass, mid and high frequencies.

HiFi standard circuits
The built-in digital-to-analogue audio conversion algorithm is specifically designed for the high-fidelity playback of music. An additional solution is also provided to enhance sound quality by preventing the formation of a ground loop and to ensure high-end sound by reducing noise.

Menu functions
Press and hold the rotary knob (for 3s) to display a menu. It offers more options when using an external storage media than for music playback over wireless BT connection. In the latter case, only the EQ and language functions are available.
Directory: songs by serial number and name, where the file name contains such information
Delete songs: if you select YES with the rotary knob and confirm your selection by pressing the knob
Track repeat modes: repeat current song or directory, shuffle playback
EQ modes: natural, rock, pop, classical, soft, jazz, dynamic bass boost
Languages: English, Hungarian, Slovakian, Romanian
• The available options may vary due to continuous improvement.
• If you experience abnormal operation during use or setup, de-energise the device by unplugging it from the vehicle for a short time, and then plug it again in the cigarette lighter socket. Try repeating the desired setting again.
• In case of irregular functioning, disconnect the device and then switch it on again.

USB CHARGER OUTPUTS
You can charge two external devices simultaneously. The USB socket marked with a musical note is designed to accept primarily storage media containing music, however, but it may also be used for charging at 5V/1A. The quick charger socket under it is suitable for QC compliant devices, providing fast charging at high power. The combined charging power of the two sockets is 23W. If your charging cable is rated for a lower capacity load, or the connected device is not QC3.0 compliant, the charging time may be longer.
• Charging: 23Watt total; 5V/1.0A + QC3.0: 5V/3.1A or 9V/2A or 12V/1.5A
• Observe the parameters of the devices you want to charge and check the manufacturer's instructions in their operating manual. Do not use it for devices the manufacturer of which requires other charging methods to be used.
• When charging is complete, unplug the charging cables.

LINE OUT connector
By connecting an appropriate cable to the 3.5mm socket on the bottom of the device, you can connect it to an external amplifier. Alternatively, you can connect to the car radio's AUX socket for perfect sound quality.

BUILT-IN BATTERY VOLTAGE METER
The bottom row of the display shows the voltage of the cigarette lighter socket. When extreme value (e.g., below 12.0V) is detected, the display flashes. When the engine is stopped, it shows the vehicle battery voltage (e.g., ~12.0 Volts). Based on this, you can estimate the battery power status and the degree of its wear. Ideally, this value is above **12 V**. If the generator or electrical system of the vehicle is defective, or the battery is old, the value can be lower. In cold weather, or if you do not use the car for a long time, the voltage may drop faster, making it impossible to start the vehicle. In this case, you are advised to start the engine from time to time for 15 to 20 minutes to prevent complete discharge.
Start the engine and the instrument should **read** around 14.4 V. This may vary depending on the vehicle type. If the value is significantly lower, the generator may not charge the battery properly, while higher values may indicate overcharging. If you switch on some consumers (radio, lighting, wipers, heating…), the voltage value may change slightly only. An old, worn-out battery cannot be charged properly.
• The Voltmeter may be used to increase operational safety • You can check the condition of the car battery before starting the engine • With the engine running, you can check the charging level • You can prevent starting difficulties in winter or when the vehicle is not used for a long time • You can see when your old battery get worn out and needs to be replaced. • If in doubt, consult a professional.

CLEANING, MAINTENANCE
Keep the cigarette lighter and USB sockets and the plug clean and dry to ensure perfect contact. Use a soft, dry cleaning cloth. Do not use detergents for cleaning. Do not allow liquids to spill on or enter the device. It does not require any special maintenance; if you experience a fault, please turn it off and contact an expert. Do not push the display and protect it from scratches.

H AUTÓS KIHANGOSÍTÓ ÉS TÖLTŐ

Figyelmeztetések

• A termék használatba vétele előtt, kérjük, olvassa el az alábbi használati utasítást és őrizze is meg. Az eredeti leírás magyar nyelven készült. Ezt a készüléket azok a személyek, akik csökkent fizikai, érzékelési vagy szellemi képességekkel rendelkeznek, vagy akiknek a tapasztalata és a tudása hiányzik, továbbá gyermekek 8 éves kortól csak abban az esetben használhatják, ha az felügyelet mellett történik, vagy a készülék használatára vonatkozó útmutatást kapnak, és megértik a biztonságos használatból eredő veszélyeket. Gyermekek nem játszhatnak a készülékkel. Gyermekek kizárólag felügyelet mellett végezhetik a készülék tisztítását vagy felhasználói karbantartását. Kicsomagolás után győződjön meg róla, hogy a készülék nem sérült meg a szállítás során. Tartsa távol a gyermekeket a csomagolástól, ha az zacskót vagy más veszélyt jelentő összetevőt tartalmaz! • Vegye figyelembe a töltendő készülék paramétereit és ellenőrizze annak használati utasításában a gyártó előírásait! Ne alkalmazza olyan készülékhez, amely gyártója mást ír elő! • A motor indítása és leállítása közben ne legyen a töltőhöz készülék csatlakoztatva! • Használaton kívül távolítsa el a jármű csatlakozó aljzatából! • Gyenge rádióvétel vagy rövid autó-antenna zavart okozhat a működésben. • Úgy helyezze el, hogy ne akadályozza a biztonságos vezetésben! • A balesetveszély elkerülése érdekében ne végezzen beállításokat vezetés közben! • Óvja portól, párától, folyadéktól, nedvességtől, fagytól és ütődéstől, valamint a közvetlen hő- vagy napsugárzástól! Kizárólag száraz, beltéri körülmények között használható! • Ügyeljen rá, hogy a nyílásokon át ne kerüljön bele idegen tárgy! • A különböző audio fájlok hangminősége között különbség lehet azok eltérő paramétereitől adódóan. • A nem rendeltetésszerű üzembe helyezés vagy szakszerűtlen kezelés a jótállás megszűnését vonja maga után. • Ha a termék élettartama lejárt, veszélyes hulladéknak minősül. A helyi előírásoknak megfelelően kezelendő. • A Somogyi Elektronic Kft. igazolja, hogy e készülék megfelel a 2014/53/EU irányelvnek. Az EU Megfelelőségi Nyilatkozat elérhető a következő címen: somogyi@somogyi.hu • A folyamatos továbbfejlesztések miatt műszaki adat és a design előzetes bejelentés nélkül is változhat. Az aktuális használati utasítás letölthető a www.somogyi.hu weboldalról. • Az esetleges nyomdahibákért felelősséget nem vállalunk, és elnézést kérünk.

ÁRTALMATLANÍTÁS. A hulladékká vált berendezést elkülönítetten gyűjtse, ne dobja a háztartási hulladékba, mert az a környezetre vagy az emberi egészségre veszélyes összetevőket is tartalmazhat! A használt vagy hulladékká vált berendezés térítésmentesen átadható a forgalmazás helyén, illetve valamennyi forgalmazónál, amely a berendezéssel jellegében és funkciójában azonos berendezést értékesít. Elhelyezheti elektronikai hulladék átvételére szakosodott hulladékgyűjtő helyen is. Ezzel Ön védi a környezetet, embertársai és a saját egészségét. Kérdés esetén keresse a helyi hulladékkezelő szervezetet. A vonatkozó jogszabályban előírt, a gyártóra vonatkozó feladatokat vállaljuk, az azokkal kapcsolatban felmerülő költségeket viseljük. Tájékoztatás a hulladékkezelésről: www.somogyi.hu.

AZ ELEMEK, AKKUK ÁRTALMATLANÍTÁSA
Az elemeket/akkukat nem szabad a normál háztartási hulladékkal együtt kezelni. A felhasználó törvényi kötelezettsége, hogy a használt, lemerült elemeket/akkukat lakóhelye gyűjtőhelyén, vagy a kereskedelemben leadja. Így biztosítható, hogy az elemek/akkuk környezetkímélő módon legyenek ártalmatlanítva.

• 5in1: BT kihangosító + FM modulátor + dupla USB gyorstöltő + zenelejátszó + autós Voltmérő • nagyméretű, 1.8" színes kijelző • valódi 19-sávos spektrum-analizátor • retro Hi-Tech dizájn, igazi HiFi hangzás • minőségi D/A átalakító és zajszűrő • beépített „földhurok" zajszűrő • 7 féle EQ mód és magas/mély hangszínszabályozás • zenehallgatás és telefonálás az autórádión • telefonbeszélgetés a telefon érintése nélkül • hívásfogadás, elutasítás, hívószám tárcsázása • könyvtárak, műsorszámok kezelése • szöveges műsorszám-információk • áttekinthető, többnyelvű menü (EN, HU, SK, RO) • hívószám (angol) bemondása és megjelenítése a kijelzőn • microSD és 3.5 mm LINE OUT aljzatok • dupla USB gyorstöltő: QC3.0 + 5 V/1.0 A (23 W) • ellenőrizheti az autóakkumulátor állapotát • 12/24 V járművekben használható

ÜZEMBE HELYEZÉS
1. Csatlakoztassa a jármű 12/24 V szivargyújtó aljzatába a készüléket úgy, hogy a kijelző jól látható legyen. Behelyezés után már ne próbálja meg forgatni a dugót az aljzatban! Szükség esetén húzza ki és elforgatva állítsa a megfelelő pozícióba, majd dugja ismételten ütközésig az aljzatba. Kizárólag a dugót megfogva szabad bedugni vagy kihúzni! Ha a kijelző nem világít, tolja ütközésig az aljzatba.
2. Kapcsolja be az autórádiót, majd keressen rajta egy olyan FM frekvenciát, ahol nem hallható rádióműsor, csak egyenletes súgást hall. Ne az automatikus hangolást, hanem a kézi finomhangolást alkalmazza! Ezt az „üres" frekvenciát rögzítse egy rádió-tárhelyre, például az utolsóhoz. A későbbiekben ezt a sorszámot kell kiválasztania az autórádión, ha a BT-FM modulátort akarja hallgatni.
3. Állítsa be ugyanezt a frekvenciát a modulátoron, az alábbi módon. Nyomogassa ismétlődően vagy tartsa nyomva a **CH+/CH-** gombot és keresse meg a kívánt értéket. Ez tárolásra kerül és a kijelző jobb felső sarkában később is ellenőrizhető. A frekvenciák találkozásakor a rádió zaja megszűnik a hangszórókból.
4. A kijelzőn a készülék bedugását - vagy az aljzat feszültség alá helyezését - követően a jármű akkumulátorának feszültsége látható az alsó sorban. Az érték villog a névleges értéktől való eltéréskor, pl. 12,0 V alatt.
5. A **BT** szimbólum villog a kijelző bal felső sarkában, amíg a telefonnal való csatlakoztatás meg nem történik. Utána a kijelzés folyamatos lesz és láthatóvá válik a csatlakoztatott telefon neve vagy azonosítója.
6. A készüléket ki kell húzni a jármű szivargyújtó aljzatából a kikapcsolásához.

• Ha ütközésig bedugva sem világít a kijelző, húzza ki és helyezze vissza eltérő pozícióban. Ha a hiba továbbra is fennáll, ellenőrizze, hogy a szivargyújtó aljzat feszültség alatt áll-e.

A VEZETÉK NÉLKÜLI BT KAPCSOLAT
A készülék párosítható BT protokollal rendelkező más eszközökkel, körülbelül 8 méter hatótávolságon belül. Ezt követően az autórádió hangszóróin keresztül hallgatható a mobiltelefonon lejátszott zene. A telefonbeszélgetést is az autó hangszóróin hallgathatja. Amikor a **BT** szimbólum villog, a párosítandó készülék használati utasításában szereplő módon keresse meg a közelben található **BT** eszközöket, közöttük ezt a készüléket. Csatlakoztassa egymással a két eszközt, amelyet követően a **BT** jelzés már nem villog tovább.
• A következő alkalommal már felismeri egymást a két eszköz és automatikusan csatlakoznak egymáshoz. • Egy BT-FM modulátor egyidejűleg egy BT készülékkel párosítható. • Az aktuális hatótávolság függ a másik készüléktől és a környezeti viszonyoktól. • A BT funkció és a termék kompatibilitása függ a mobiltelefontól, ezért működése nem garantálható minden esetben.

VEZETÉK NÉLKÜLI ZENELEJÁTSZÁS
Ha a párosított telefonon elindítja a zenelejátszót, az autórádió hangszóróin keresztül jó minőségben hallgathatja a dalokat. A készülékről vezérelheti a telefont, a hangerő-szabályozó forgatógombot benyomva elindíthatja vagy megállíthatja a lejátszást. Az előre-vissza gombokkal léptetheti a műsorszámokat. A kijelző felső sorában láthatja a hangerő aktuális szintjét.
• A hangerőt nem javasolt 4/5-nél magasabbra, a maximális hangerőre állítani. A túl magas szint torz hangzást okozhat, míg az alacsony nagyobb zajt eredményez! A megfelelő beállítás függ az autórádiótól és a hanganyag minőségétől, annak rögzített hangerejétől és az elkészítésekor használt tömörítő programtól. A hangerőt befolyásolja az autórádió beállítása is.
• A hangerőt és a hangminőséget befolyásolja a külső jelforrás hangerő és hangszín beállítása. Javasolt nem alkalmazni hangszínszabályozást a telefonon, hanem azt a modulátoron ízlésének megfelelően személyre szabni.
• A műsorszámok megfelelő kezelhetőségéhez általában lejátszási listát kell létre hozni a zenelejátszó alkalmazásban. Ellenkező esetben a léptető gombok máshogy funkcionálhatnak

TELEFON HÍVÁSOK FOGADÁSA, INDÍTÁSA
Hívás beérkezésekor, angol hangbemondással elhangzik a hívószám és az a kijelzőn is olvasható. Ez akkor szólal meg az autó hangszóróiból, ha az autórádió a korábban rögzített frekvenciára van kapcsolva - például, mert zenét hallgat a telefonjáról. Amennyiben éppen rádióműsort hallgat - a telefon megszólalásakor -, kapcsolja át a rádiót a korábban kijelölt tárhelyre, az előre rögzített frekvenciára.
A beérkező hívást a kijelzőn egy telefon szimbólum és a hívószám megjelenítése mutatja. A forgatógomb rövid megnyomásával fogadhatja a hívást. Újabb gombnyomással befejezheti a beszélgetést. A hosszú nyomva tartás elutasítja a beérkező hívást. Dupla gombnyomás visszahívja az utolsó telefonszámot. A partnerét az autó hangszóróin keresztül hallhatja. Ha a beszélgetés befejezése után nem folytatódik a zenelejátszás, nyomja be a forgatógombot.
Hívás kezdeményezése: indítson hívást a telefonjával és azt hallgathatja az autó hangszóróin keresztül, befejezheti a BT-FM modulátor forgatógombjával.
Vissza hívás kezdeményezése: a forgatógomb dupla benyomása az utolsó hívószámot tárcsázza a híváslistából (a telefon beállításától függően a telefon kezelése is szükséges lehet, pl. 2 db SIM kártya esetén)
Válasz bejövő hívásra: nyomja meg röviden a forgatógombot és a telefon érintése nélkül fogadhatja a hívást
Hívás befejezése: beszélgetés közben nyomja meg a forgatógombot
Bejövő hívás elutasítása: csengetés közben nyomja hosszan (~3 sec) e gombot
Privát módba kapcsolás: beszélgetés közben nyomja hosszan a forgatógombot és átkapcsolhat a kihangosításról a telefonra, majd vissza
• Tartsa szem előtt, hogy a menetzaj, a nyitott ablak és a szellőző ventilátor ronthatja az ön hangjának érthetőségét a beszélgető partnerénél. Beszéljen a mikrofon irányába, amely a forgatógombtól balra található.
• A hívószám kijelzése és bemondása a mobilszolgáltatótól és a telefon beállításától függően érhető el.
• Visszatérve a hatókörbe vagy bekapcsolása után a korábban már párosított és megfelelően csatlakoztatott készülékhez automatikusan újra csatlakozik, ha az bekapcsolva a közelben található.
• A hangerőt és a hangminőséget befolyásolja a külső jelforrás hangerő és hangszín beállítása. Javasolt nem alkalmazni hangszínszabályozást a telefonon, hanem azt a modulátoron ízlésének megfelelően személyre szabni.
• A névleges hatótávolság 8-10 méter ideális esetben, nyitott térben, idegen tárgyak vagy személyek jelenléte nélkül, nem mozgó készülékek esetében. Ezt befolyásolják a csatlakoztatott készülékek és a környezet tulajdonságai (pl. falak, emberi testek, más elektromos készülékek…).
• Ha eltávolodik a csatlakoztatott készüléktől, a kapcsolat megszakad. Ismét a közelébe visszatérve automatikusan újra csatlakozik. Ha nem folytatódik a zenelejátszás, nyomja meg a lejátszás (forgató) gombot. Csatlakozási probléma esetén kapcsolja be és ki a készüléket (áramtalanítsa) vagy a BT funkciót a telefonon.
• Rendellenes működést, zajt okozhatnak a közelben működő rádiófrekvenciás készülékek, ez nem utal a készülék meghibásodására!
• Esetenként korlátozottan működhet a BT funkció a telefon egyedi sajátosságainak következtében.
• Ha a telefonon speciális alkalmazások találhatók (pl. hangvezérlés), előfordulhat, hogy az eltérően reagál a készülék utasításaira.

MP3, WMA, WAV, FLAC, APE ZENELEJÁTSZÁS (USB/MICROSD ESZKÖZRŐL)
Helyezzen be óvatosan egy dalokat tartalmazó USB vagy microSD eszközt és a lejátszás automatikusan megkezdődik. Ha bedugása közben megakad, fordítsa meg a tárolót és próbálja meg újra behelyezni. A forgatógombbal (lejátszás-szünet ⏮⏭) szüneteltetheti vagy újra indíthatja és a léptetés ▶ II gombokkal kiválaszthatja a kívánt műsorszámot. A forgatógomb egyben a hangerő-szabályozó is. Ha a dal tartalmaz megfelelő szöveges információt, akkor az a kijelzőn olvasható. Amennyiben befejezné a külső tárolóról történő zenehallgatást és BT zenehallgatásra váltana; állítsa meg a lejátszást és utána távolítsa el az eszközt. Tilos a memóriaegységet lejátszás közben kihúzni! Automatikusan is átkapcsol BT módra, ha pl. megszólal a telefon.
• Nem javasolt egyidejűleg USB és microSD eszközt is csatlakoztatni.
• A hangerőt és a hangminőséget befolyásolja a külső jelforrás hangerő és hangszín beállítása. Javasolt nem alkalmazni hangszínszabályozást a telefonon, hanem azt a modulátoron ízlésének megfelelően személyre szabni.
• Zenelejátszás közben beérkező hívás esetén automatikusan átkapcsol telefon módba.
• Zenelejátszó módban állítsa meg a lejátszást, majd távolítsa el a tároló eszközt – ekkor BT módra vált.
• Lejátszás közben ne távolítsa el a memóriakártyát vagy USB eszközt, mert az adatok sérülését okozhatja!
• A javasolt fájlrendszer: FAT32. Ne alkalmazzon NTFS formattálású memóriaegységet!
• Rendellenes működést okozhatnak a háttértároló egyedi jellemzői, ez nem utal a készülék meghibásodására!
• A lejátszható fájlokon kívül ne tároljon más típusú fájlokat rajta, mert az lelassíthatja, akadályozhatja a lejátszást. Nem javasolt 32GB-nál nagyobb tároló alkalmazása.

Tradicionális hangszínszabályozás
Javasolt a külső jelforrás (pl. telefon) hangerőszintjét közepesre állítani és kikapcsolni annak, valamint az autórádiónak a hangszínszabályozását. A modulátoron beállíthatja az adott műsorszámhoz ideális magas (TRE) és mély (BASS) hangzást, valamint a hangerőt. A TRE vagy BASS gomb egyikének megnyomása után a forgatógombbal vagy a léptető gombokkal szabályozhatja a kiválasztott paramétert. Műsorszámonként eltérő lehet az ideális beállítás, illetve az eredmény függ az autórádió hangerő- és hangszín beállításaitól is.
Az EQ menüben további hangzásokat választhat ki: Natural, Rock, Pop, Classic, Soft, Jazz, Dynamic Bass Boost. Az EQ módok és a magas/mély hangszínszabályozás felülírhatják egymást.

Spektrum analizátor
Zene hallgatásakor egy valós idejű, 19 sávos grafikus műszer elemzi a különböző frekvenciájú hangok jelenlétét. Ellenőrizheti a mély-, közép-, és magas frekvenciájú hangok aktuális szintjét.

HiFi minőségű áramkörök
A beépített digitális-analóg audio átalakító algoritmusa kifejezetten magas hanghűségű zenehallgatáshoz lett tervezve. Emellett egy további megoldás földhurok kialakulásának megelőzésével növeli a hangminőséget és zajcsökkentéssel biztosítja a felső kategóriás hangzást.

A menü funkciói
A forgatógombot hosszan (3s) nyomva tartva, egy menü válik láthatóvá. Külső tárolóról történő lejátszáskor több lehetőséget kínál, mint a vezeték nélküli BT kapcsolaton történő zenelejátszáskor. Utóbbi esetben az EQ és a nyelv funkciók érhetők el.
Könyvtár: dalok sorszám és elnevezés szerint, ahol a fájl neve ilyet adatot tartalmaz
Dalok törlése: ha a forgatógombbal az IGEN lehetőséget választja és a gomb benyomásával megerősíti a műveletet
Műsorszám ismétlés módok: aktuális dal vagy könyvtár ismétlése, véletlen sorrendű lejátszás
EQ módok: természetes, rock, pop, klasszikus, lágy, dzsessz, mély hangzás
Nyelvek: angol, magyar, szlovák, román
• Az elérhető opciók változhatnak a folyamatos továbbfejlesztések miatt.
• Ha használat vagy beállítás közben rendellenes működést tapasztal, áramtalanítsa rövid időre a járműből történő kihúzással, majd dugja vissza a szivargyújtó dugót. Kísérelje meg ismételten a kívánt beállítást elvégezni.
• Rendellenes működés esetén áramtalanítsa, majd újra helyezze üzembe!

USB TÖLTŐ KIMENETEK
Egyidejűleg két külső eszköz tölthető. A hangjeggyel jelölt USB aljzat elsősorban a zenéket tartalmazó tárolót fogadja, de emellett 5V/1A árammal töltésre is alkalmas. Az alatta megtalálható gyorstöltő aljzat a QC szabvány szerinti készülékekkel tud együttműködni, nagyáramú gyorstöltést biztosítva. A két aljzat együttes elérhető töltési teljesítménye 23 W. Ha a töltőkábele kisebb terhelhetőségű, vagy a csatlakoztatott készülék nem QC3.0 kompatibilis, akkor a töltési idő hosszabb lehet!
• Töltés: 23Watt total; 5V/1.0A + QC3.0: 5V/3.1A vagy 9V/2A vagy 12V/1.5A
• Vegye figyelembe a töltendő készülékek paramétereit és ellenőrizze azok használati utasításában a gyártó előírásait! Ne alkalmazza olyan készülékhez, amely gyártója mást ír elő!
• A töltés befejezése után, húzza ki a töltő kábeleket!

LINE OUT CSATLAKOZÓ
A készülék alján lévő 3,5 mm aljzatba csatlakoztatva a megfelelő vezetéket, lehetősége van egy külső erősítővel összekapcsolni ezt az eszközt. Vagy vezetékes kapcsolattal csatlakoztatni az autórádió AUX aljzatához, a tökéletes hangminőség érdekében

BEÉPÍTETT AKKUMULÁTOR-FESZÜLTSÉG MÉRŐ
A kijelző alsó sorában a szivargyújtó aljzat feszültsége látható. Szélsőséges érték esetén (pl. 12,0 V alatt) a kijelzés villog.
Álló motornál a jármű akkumulátorának feszültségét mutatja (pl.~12,0 Volt). Ez alapján meg lehet becsülni az akkumulátor töltöttségi szintjét és elhasználódásának fokát. Ideális esetben ez az érték **12 V** feletti. Ha a jármű generátora vagy elektromos rendszere nem megfelelő, esetleg öreg az akkumulátor, akkor az érték alacsonyabb lesz. Hidegben, illetve hosszabb ideig nem használt autónál gyorsabban lecsökkenhet a feszültség, ami lehetetlenné teheti a jármű elindítását. Ilyen esetben célszerű időnként 15-20 percre beindítani a motort, hogy megelőzzük a teljes lemerülést.
Indítsa el a motort és a műszernek **14,4 V** körüli értéket kell mutatnia. Ez járműtípustól függően változhat. Lényegesen kisebb érték esetén a generátor nem tölti megfelelően az akkumulátort, a nagyobb érték pedig túltöltést jelenthet. Ha bekapcsolja a fogyasztókat (rádió, világítás, ablaktörlő, fűtés…) a feszültségérték csak kismértékben változhat. A régi, elhasználódott akkumulátor nem tölthető megfelelően.
• A Voltmérő segítségével növelhető az üzembiztonság • Indítás előtt ellenőrizheti az autó-akkumulátor állapotát • Járó motornál ellenőrizheti a töltést • Megelőzheti az indítási nehézségeket télen vagy hosszabb ideig használaton kívüli járműnél • Láthatja, ha régi akkumulátora elhasználódott és cserére szorul. • Ha bizonytalan, forduljon szakemberhez!

TISZTÍTÁS, KARBANTARTÁS
Tartsa tisztán és szárazon a cigarettagyújtó és USB aljzatokat és a dugót a tökéletes kontaktus érdekében! Használjon puha, száraz törlőkendőt. Tilos tisztítószereket alkalmazni! Ne kerüljön folyadék a készülékre vagy annak belsejébe! Speciális karbantartást nem igényel, rendellenesség esetén kapcsolja ki és forduljon szakemberhez! A kijelzőt tilos benyomni és óvja a karcolásoktól!

SK HEADSET A NABÍJAČKA DO AUTA

UPOZORNENIA

• Pred použitím výrobku si pozorne prečítajte tento návod na použitie a starostlivo si ho uschovajte. Tento návod je preklad originálneho návodu. Spotrebič nie je určený na používanie osobami so zníženými fyzickými, zmyslovými alebo mentálnymi schopnosťami, alebo s nedostatkom skúsenosti a vedomostí, vrátane detí od 8 rokov, používať ho môžu len pokiaľ im osoba zodpovedá za ich bezpečnosť, poskytuje dohľad alebo ich poučí o používaní spotrebiča a pochopia nebezpečenstvá pri používaní výrobku. Deti by mali byť pod dohľadom, aby sa so spotrebičom nehrali. Čistenie alebo údržbu výrobku môžu vykonať deti len pod dohľadom. Po rozbalení výrobku skontrolujte, či sa výrobok počas prepravy nepoškodil. Nedávajte deťom balenie výrobku, keď obsahuje sáčok alebo iný nebezpečný komponent! • Berte do úvahy parametre prístroja, ktorý chcete nabíjať! Skontrolujte návod na použitie zariadenia, ktorý chcete nabíjať! Nepoužívajte pri takých zariadeniach, ktorých výrobca odporúča v návode iný postup nabíjania! • Počas štartovania a vypnutia motora odpojte zariadenia z nabíjačky! • Keď prístroj nepoužívate, odpojte od pripojovacej zásuvky vozidla! • Slabý príjem alebo krátka anténa môže spôsobiť poruchu v prevádzke. • Prístroj umiestnite tak, aby neprekážal pri bezpečnom riadení vozidla! • V záujme vyhnúť sa nebezpečenstva nehody nevykonávajte nastavovanie prístroja počas riadenia vozidla! • Chráňte pred prachom, parou, tekutinou, vlhkosťou, mrazom, nárazom, pred priamym slnečným a tepelným žiarením! Len na vnútorné použitie! • Dbajte na to, aby sa cez otvory nedostal do prístroja cudzí predmet! • Hlasitosť a kvalita rôznych audio súborov môže byť rozdielna kvôli ich rozdielnych parametrov. • Záruka sa nevzťahuje na chyby zapríčinené nesprávnym, neodborným použitím. • Po uplynutí jeho životnosti prístroj sa stane nebezpečným odpadom. Postupujte podľa miestnych predpisov. • Somogyi Elektronic Slovensko s.r.o potvrdzuje, že rádioprijímač je v súlade so smernicou 2014/53/EU. Celý text vyhlásenia o zhode EU je dostupný na adrese: somogyislovensko@somogyi.sk • Výrobca si vyhradzuje právo zmeniť technické parametre a dizajn výrobku kedykoľvek bez predchádzajúceho upozornenia. Aktuálny návod na použitie si môžete stiahnuť z webovej stránky www.somogyi.sk. • Za prípadné chyby v tlači nezodpovedáme a ospravedlňujeme sa za ne.

ZNEHODNOCOVANIE Výrobok nevyhadzujte do bežného domového odpadu, separujte oddelene, lebo môže obsahovať súčiastky nebezpečné na životné prostredie alebo aj na ľudské zdravie! Za účelom správnej likvidácie výrobku odovzdajte ho na mieste predaja, kde bude prijatý zdarma, respektíve u predajcu, ktorý predáva identický výrobok vzhľadom na jeho ráz a funkciu. Výrobok môžete odovzdať aj miestnej organizácii zaoberajúcej sa likvidáciou elektroodpadu. Tým chránite životné prostredie, ľudské a teda aj vlastné zdravie. Prípadné otázky Vám zodpovie Váš predajca alebo miestna organizácia zaoberajúca sa likvidáciou elektroodpadu.

ZNEHODNOCOVANIE BATÉRIÍ A AKUMULÁTOROV
Batérie / akumulátory nesmiete vyhodiť do komunálneho odpadu. Užívateľ je povinný odovzdať použité batérie / akumulátory do zberu pre elektrický odpad v mieste bydliska alebo v obchodoch. Touto činnosťou chránite životné prostredie, zdravie ľudí okolo Vás a Vaše zdravie.

• 5in1: BT headset + FM modulátor + dvojitá USB rýchlonabíjačka + prehrávač hudby + Voltmeter akumulátora • veľký, 1.8" farebný displej • skutočný 19-pásmový spektrálny analyzátor • retro Hi-Tech dizajn, skutočný HiFi zvuk • kvalitný D/A menič a filter hluku • zabudovaný izolátor „zemnej slučky" • 7 druhov EQ režimov a regulácia vysokých/nízkych tónov • počúvanie hudby a telefonovanie cez autorádio • telefonovanie bez dotyku telefónu • príjem, odmietnutie hovoru a opätovné volanie volajúceho • ovládanie knižnice, skladieb • textové informácie skladieb • prehľadné, viacjazyčné menu (EN, HU, SK, RO) • zvukové hlásenie volajúceho čísla (v anglickom jazyku) a zobrazenie na displeji • microSD a 3.5 mm LINE OUT zásuvky • dvojitá USB nabíjačka: QC3.0 + 5 V/1.0 A (23 W) • môžete skontrolovať stav akumulátora vozidla • použitie v 12-24 V vozidlách

UVEDENIE DO PREVÁDZKY
1. Prístroj pripojte do 12 alebo 24 V zásuvky autozapaľovača tak, aby ste displej dobre videli. Po pripojení už <u>neskúšajte otáčať</u> vidlicu v zásuvke! V prípade potreby vytiahnite a otočte do správnej pozície, potom pripojte opäť do zásuvky. Zatlačte alebo vytiahnite držaním vidlice! Keď displej nesvieti, zatlačte do zásuvky až na doraz.
2. Zapnite autorádio a nastavte na ňom voľnú FM frekvenciu, kde nie je vysielanie, len slabý šum. Nepoužívajte automatické ladenie, voľnú frekvenciu vyhľadávajte manuálnym ladením! Túto „voľnú" frekvenciu uložte do pamäte autorádia, napríklad k poslednej stanici. . Pri ďalšom používaní BT - FM modulátora vždy zvoľte túto predvoľbu frekvencie.
3. Na FM modulátore nastavte rovnakú frekvenciu podľa ďalšieho opisu. Stlačte opakovane alebo podržte stlačené tlačidlo **CH+/CH-** a vyhľadajte želanú hodnotu. Toto sa uloží a v pravom hornom rohu displeja môžete skontrolovať aj neskôr. Keď sa frekvencie stretnú, rádiový šum je z reproduktorov eliminovaný.
4. Po pripojení prístroja – alebo pripojení do zásuvky – na displeji v spodnom riadku sa zobrazí napätie akumulátora vozidla. Hodnota bliká pri odchýlke od menovitej hodnoty, napr. pod 12,0 V.
5. Na displeji označenie **BT** bliká v ľavom hornom rohu, kým sa nepripojí k telefónu. Potom zobrazenie frekvencie bude priebežné a zobrazí sa názov alebo identifikácia pripojeného telefónu.
6. Pre vypnutie prístroj treba vytiahnuť zo zásuvky.

• Ak sa displej po pripojení až na doraz nerozsvieti, vytiahnite a vráťte do inej polohy. Ak porucha pretrváva, skontrolujte, či zásuvka autozapaľovača pod napätím.

BEZDRÔTOVÉ BT SPOJENIE
Prístroj sa môže spojiť s inými zariadeniami, ktoré komunikujú podľa protokolu BT, v dosahu max. 8 metrov. Potom môžete počúvať cez reproduktory autorádia hudbu z mobilného telefónu. Cez reproduktory autorádia môžete počúvať aj telefonický hovor. Keď označenie **BT** bliká, podľa návodu na použite spárovaného prístroja vyhľadajte zariadenia s BT v blízkosti, medzi nimi aj toto zariadenie. Spojte tieto dva prístroje, potom označenie **BT** zmizne a na displeji sa zobrazí frekvencia.

• Pri ďalšej príležitosti, keď sú spárované prístroje v dosahu, sa automaticky spoja. • Jeden BT - FM modulátor je možné spárovať s jedným zariadením s BT. • Aktuálny dosah závisí od druhého zariadenia a aj od podmienok prostredia. • BT funkcia a kompatibilita výrobku závisí od mobilného telefónu, preto nemôžeme garantovať jeho prevádzku v každom prípade.

BEZDRÔTOVÉ PREHRÁVANIE HUDBY
Keď na spárovanom telefóne spustíte prehrávač hudby, cez autoreproduktory môžete počúvať hudbu v dobrej kvalite. Z prístroja môžete ovládať telefón, stlačením otočného spínača regulácie hlasitosti môžete spustiť alebo zastaviť prehrávanie. Tlačidlami dopredu-dozadu môžete krokovať skladby. V hornom riadku displeja môžete vidieť aktuálnu úroveň hlasitosti.

• Neodporúča sa nastaviť hlasitosť vyššie ako 4/5, na maximálnu hlasitosť. Príliš vysoká úroveň spôsobuje skreslený zvuk, nízka úroveň môže spôsobiť väčší šum! Vhodné nastavenie závisí od autorádia a kvality zvukového záznamu, od jeho hlasitosti a komprimovacieho programu. Hlasitosť ovplyvňuje aj nastavenie autorádia.

•Hlasitosť a kvalitu zvuku ovplyvňuje nastavenie hlasitosti a zvuku externého zdroja. Odporúča sa neaplikovať ovládanie zvuku na telefóne, ale prispôsobiť si ho na modulátore podľa svojich predstáv.

• Pre správne ovládanie skladieb obyčajne treba vytvoriť zoznam prehrávania v aplikácii prehrávača hudby. V opačnom prípade krokovacie tlačidlá môžu fungovať inak.

PRIJATIE TELEFONICKÉHO HOVORU, VOLANIE
Keď máte telefonický hovor, tak telefónne číslo volajúceho ohlási zvukové hlásenie v anglickom jazyku a môžete ho vidieť aj na displeji. Zvonenie počujete z autoreproduktorov, keď autorádio je nastavené na predtým už uloženú frekvenciu – napr. lebo počúvate hudbu z telefónu. Keď práve počúvate rozhlasovú stanicu – pri zvonení telefónu -, prepnite rádio na dané uložené miesto, frekvenciu.
Prichádzajúci hovor označuje na displeji symbol telefónu a zobrazenie telefónneho čísla. Hovor môžete prijať krátkym stlačením otočného tlačidla. Ďalším stlačením tlačidla môžete hovor ukončiť. Dvojitým stlačením môžete zavolať späť posledné telefónne číslo. Váš partner počujete cez autoreproduktory Keď po ukončení nepokračuje prehrávanie hudby, stlačte otočný gombík.
Začatie volania: s telefónom spustite hovor a môžete volanie počúvať cez autoreproduktory, hovor môžete ukončiť otočným tlačidlom BT-FM modulátora.

Volanie posledného čísla: dvojitým stlačením otočného tlačidla volá posledné telefónne číslo zo zoznamu volaní (podľa nastavenia telefónu môže byť potrebné aj ovládanie telefónu, napr. v prípade 2 ks SIM karty).
Odpoveď na prichádzajúci hovor: stlačte krátko otočné tlačidlo a bez dotknutia sa telefónu môžete prijať hovor.
Ukončenie hovoru: počas hovoru stlačte otočné tlačidlo.
Odmietnutie hovoru: počas zvonenia stlačte dlhšie (~3 sec) toto tlačidlo.
Privátny režim: počas hovoru stlačte dlhšie otočné tlačidlo a môžete prepnúť z handsfree na telefón a späť

• Berte do úvahy, že hluk počas jazdy, pri otvorenom okne a hluk ventilátora môže zhoršiť kvalitu Vášho hlasu. Hovorte do smeru mikrofónu, jeho samolepiaci upevňovací pásik upevnite na palubnú dosku.
• Zvukové hlásenie volajúceho čísla je dostupné podľa nastavenia telefónu a mobilného operátora.
• Po vrátení sa do dosahu sa automaticky znovu pripojí k zariadeniu, s ktorým už bol skoršie spárovaný a úspešne spojený a keď je toto zariadenie zapnutý v blízkosti prístroja.
• Hlasitosť a kvalitu zvuku ovplyvňuje nastavenie hlasitosti a zvuku externého zdroja. Odporúča sa neaplikovať ovládanie zvuku na telefóne, ale prispôsobiť si ho na modulátore podľa svojich predstáv.
• Menovitý dosah v ideálnom prípade je 8-10 m, v otvorenom teréne, bez cudzích predmetov a osôb, pri nepohybujúcom sa prístroji. Ovplyvňujú to charakteristiky pripojených prístrojov a prostredie (napr. steny, ľudské telá, ostatné elektronické prístroje…).
• Keď sa oddialite od pripojeného prístroja, spojenie sa preruší. Po vrátení sa do dosahu sa automaticky znovu pripojí. Keď nepokračuje prehrávanie hudby, stlačte otočné tlačidlo prehrávania. V prípade problému s pripojením za- a vypnite prístroj (odpojte od napájania) alebo BT funkciu na telefóne.
• Rádiofrekvenčné prístroje v blízkosti môžu spôsobiť poruchu prevádzky alebo šum, ktoré neukazujú na chyby prístroja!
• V určitých prípadoch funkcia BT môže fungovať obmedzene v dôsledku individuálnych charakteristík telefónu.
• Keď na telefóne sú špeciálne aplikácie (napr. zvukové ovládanie), môže sa stať, že telefón reaguje inak na pokyny slúchadiel.

MP3, WMA, WAV, FLAC PREHRÁVANIE HUDBY (z USB/microSD nosiča)
Opatrne vložte USB alebo microSD nosič so skladbami a prehrávanie sa automaticky spustí. Ak sa pri vložení zasekne, otočte nosič a skúste ho vložiť znova. Pomocou otočného tlačidla (prehrávanie - pauza ▶ II) môžete zastaviť alebo znovu spustiť skladbu a tlačidlami krokovania ⏮⏭ môžete vybrať požadovanú skladbu. Otočné tlačidlo je aj regulátorom hlasitosti v jednom. Keď skladba obsahuje vhodnú textovú informáciu, tak sa zobrazí na displeji.
Ak chcete ukončiť počúvanie hudby z externého úložiska a chcete prejsť na počúvanie hudby BT, zastavte prehrávanie a potom vyberte nosič. Počas prehrávania nevyberajte pamäťovú jednotku! Do režimu BT sa prepne aj automaticky, ak napr. zazvoní telefón.

• Neodporúča sa pripájať súčasne zariadenie USB a microSD.
• Hlasitosť a kvalitu zvuku ovplyvňuje nastavenie hlasitosti a zvuku externého zdroja. Odporúča sa neaplikovať ovládanie zvuku na telefóne, ale prispôsobiť si ho na modulátore podľa svojich predstáv.
• Keď pri prehrávaní hudby dostanete prichádzajúci hovor, automaticky sa prepne do režimu telefónu.
• V režime prehrávania hudby zastavte prehrávanie, odstráňte nosič – teraz sa prepne na režim BT.
• Počas prehrávania nevyberajte pamäťovú kartu alebo USB z prístroja, dáta by sa mohli poškodiť!
• Odporúčaný systém súborov karty: FAT32. Nepoužívajte pamäťové jednotky naformátované na NTFS systém!
• Individuálne vlastnosti pamäťových nosičov môžu zapríčiniť nezvyčajnú činnosť zariadenia, ktorá neukazuje na chyby prístroja!
• Na pamäťové médium neukladajte iné typy súborov, ako podporované, môžu spomaliť alebo prekážať prehrávanie. Neodporúčame použiť väčší nosič ako 32GB.

Klasická regulácia hlasitosti
Odporúča sa nastaviť hlasitosť externého zdroja signálu (napr. telefónu) na strednú úroveň a vypnúť jeho ovládanie hlasitosti a aj autorádia. Na modulátore môžete nastaviť výšky (TRE) a basy (BASS) a hlasitosť tak, aby vyhovovali požadovanej skladbe. Po stlačení jedného z tlačidiel TRE alebo BASS môžete upraviť zvolený parameter otočným tlačidlom alebo krokovacími tlačidlami. Ideálne nastavenie sa môže pri jednotlivých skladbách líšiť, resp. výsledok závisí aj od nastavenia hlasitosti a EQ autorádia. V menu EQ môžete vybrať nasledujúce možnosti: Natural, Rock, Pop, Classic, Soft, Jazz, Dynamic Bass Boost. Režimy EQ a ovládanie výšok/basov sa môžu navzájom prekrývať.

Spektrálny analyzátor
Pri počúvaní hudby analyzuje 19-pásmový grafický nástroj v reálnom čase prítomnosť zvukov rôznych frekvencií. Môžete skontrolovať aktuálnu úroveň basov, stredných a vysokých zvukov.

Elektrické obvody v HiFi kvalite
Vstavaný algoritmus konverzie digitálneho zvuku na analógový je špeciálne navrhnutý na počúvanie hudby s vysokou stálosťou zvuku. Dodatočné riešenie navyše zvyšuje kvalitu zvuku tým, že zabraňuje tvorbe zemnej slučky a poskytuje špičkový zvuk znížením hluku.

Funkcie menu
Dlhším podržaním otočného tlačidla (3s) sa zobrazí menu. Pri prehrávaní hudby z externého úložiska ponúka viac možností ako pri prehrávaní z bezdrôtového BT pripojenia. V druhom prípade sú k dispozícii funkcie EQ a jazyka.
Knižnica: skladby podľa poradového čísla a názvu, kde názov súboru obsahuje takúto informáciu.
Vymazanie skladieb: ak otočným gombíkom zvolíte možnosť ÁNO a stlačením tlačidla potvrdíte.
Režimy opakovania skladby: opakovanie aktuálnej skladby alebo knižnice, náhodné prehrávanie.
Režimy EQ: prirodzený, rock, pop, klasický, jemný, jazz, hlboký zvuk.
Jazyky: anglický, maďarský, slovenský, rumunský.

• Dostupné opcie sa môžu meniť v dôsledku neustáleho zlepšovania.
• Ak počas používania alebo nastavovania zaznamenáte nesprávnu prevádzku, na krátky čas odpojte vytiahnutím z autozapaľovača vozidla a zapojte opäť. Skúste opäť vykonať požadované nastavenie.
• V prípade nesprávneho fungovania, odpojte od napájania a uveďte do prevádzky znova!

USB NABÍJACIE VÝSTUPY
Môžete nabíjať naraz 2 externé prístroje. USB zásuvka označená symbolom noty je určená v prvom rade na príjem nosiča, ktorý obsahuje hudbu, ale je vhodný aj na nabíjanie s 5 V/1 A prúdom. Zásuvka na rýchle nabíjanie nižšie môže fungovať so zariadeniami kompatibilnými s QC pre rýchle nabíjanie vysokým prúdom. Spoločný nabíjací výkon týchto dvoch zásuviek je 23 W. Ak má nabíjací kábel nižšiu zaťažiteľnosť alebo pripojené zariadenie nie je v súlade s QC3.0, čas nabíjania môže byť dlhší!

• Nabíjanie: 23Watt total; 5V/1.0A + QC3.0: 5V/3.1A alebo 9V/2A alebo 12V/1.5A
• Berte do úvahy parametre nabíjaného prístroja a skontrolujte predpisy výrobcu v ich návode na použitie! Nepoužívajte s takým prístrojom, pri ktorých to výrobca neodporúča!
• Po ukončení nabíjania vytiahnite nabíjacie káble!

Prípojka LINE OUT
Zapojením správneho kábla do 3,5 mm zásuvky na spodnej časti, máte možnosť pripojiť toto zariadenie k externému zosilňovaču. Alebo káblovým spojením môžete pripojiť k AUX zásuvke autorádia pre dokonalú kvalitu zvuku.

ZABUDOVANÝ VOLTMETER AKUMULÁTORA
Po zapojení sa na displeji najprv zobrazí napätie zásuvky autozapaľovača. V prípade extrémnej hodnoty (napr. pod 12,0 V) displej bliká.
Podľa toho viete odhadnúť úroveň nabitia a stupeň opotrebenia akumulátora. V ideálnom prípade táto hodnota je vždy vyššia ako **12 V**. Keď generátor alebo elektrický systém vozidla nie je v poriadku, alebo akumulátor je opotrebovaný, tak hodnota bude nižšia. V chladnom počasí, resp. keď vozidlo dlhší čas nepoužívate, napätie môže klesnúť rýchlejšie a môže sa stať, že vozidlo sa nenaštartuje. V takomto prípade odporúčame občas naštartovať motor na 15 - 20 minút, aby ste predišli úplnému vybitiu.
Naštartujte motor a prístroj musí ukazovať hodnotu okolo **14,4 V**. V prípade oveľa nižšej hodnoty generátor nenabíja správne akumulátor, vyššia hodnota zase znamená nadbitie. Keď zapnete spotrebiče (rádio, svietidlo, stierače, vykurovanie…) hodnota napätia sa môže zmeniť len v malej miere. Starý, opotrebovaný akumulátor sa nedá správne nabiť.

• Pomocou voltmetra sa zvyšuje bezpečnosť prevádzky. • Pred naštartovaním môžete skontrolovať stav akumulátora vozidla. • Pri naštartovanom motore môžete skontrolovať nabíjanie. • Môžete tak predísť ťažkostiam naštartovania vozidla po dlhšom čase mimo prevádzky. • Môžete vidieť, keď akumulátor vozidla je opotrebovaný a bude potrebná výmena. • Keď nie ste si istí, obráťte sa na odborníka!

ČISTENIE, ÚDRŽBA
V záujme dokonalého kontaktu zásuvku a zástrčku elektrického zapaľovača a USB zásuvky udržiavajte vždy čisté a suché! Na čistenie prístroja používajte mäkkú suchú utierku. Nepoužívajte čistiace prostriedky! Dbajte na to, aby sa do vnútra prístroja a na prípojky nedostala voda! Nevyžaduje špeciálnu údržbu, pri akejkoľvek poruche okamžite odpojte prístroj od elektrickej siete a obráťte sa na odborníka! Displej netlačte a chráňte pred poškriabaním!

(RO) HANDSFREE ȘI ÎNCĂRCĂTOR AUTO

ATENȚIONĂRI
• Înainte de punerea în funcţiune, vă rugăm citiţi instrucţiunile de utilizare şi păstraţi-le într-un loc accesibil. Manualul original a fost redactat în limba maghiară. Acest aparat nu este destinat utilizării de către persoane cu capacităţi fizice, senzoriale sau mentale diminuate, ori de către persoane care nu au experienţă sau cunoştinţe suficiente (inclusiv copii); copiii peste 8 ani pot utiliza aparatul în cazul în care sunt supravegheaţi de către o persoană care răspunde de siguranţa lor, sau sunt informaţi cu privire la funcţionarea aparatului în condiţii de siguranţă şi au înţeles ce pericole pot rezulta din utilizarea necorespunzătoare. Nu lăsaţi copii să se joace cu aparatul. Curăţarea şi întreţineera produsului de către este permisă doar cu supravegherea unui adult. După despachetare asiguraţi-vă că produsul nu s-a deteriorat în timpul transportului. Ţineţi copii departe de ambalaje, mai ales dacă acestea conţin pungi sau alte componente cu potenţial periculos! • Să aveți în vedere parametrii aparatului pe care doriți să-l încărcați și verificați recomandările producătorului din manualul acestuia! Nu utilizați la aparate a căror producător dispune altceva! • Nu conectați echipamente de produs în timp ce opriți sau porniți motorul vehiculului! • Dacă nu-l utilizați, îndepărtați-l din soclul vehiculului! • O recepție radio slabă sau antena scurtă pot deranja funcționarea. • Așezați-l în așa fel, încât să nu vă deranjeze în timp ce conduceți! • Pentru a evita pericolul de accidente, nu manevrați în timp ce conduceți! • Protejați aparatul de praf, aburi, lichide, umezeală, înghet și lovituri, respectiv de radiații directe termice și solare! Poate fi utilizat doar în interior, în mediu uscat! • Aveți grijă ca prin orificii să nu ajungă obiecte străine în interior! • Diferențele la calitatea sonoră a diferitelor fișiere audio pot fi rezultatul parametrilor diferiți. • Defecțiunile cauzate de instalarea neglijentă sau de utilizarea iresponsabilă nu sunt acoperite de garanție. • Dacă produsul a ajuns la finalul duratei de viață se va considera deșeu periculos. Eliminați în conformitate cu legile locale. • Somogyi Elektronic Kft. declară că produsul de tip radio este conform cu cerințele directivei 2014/53/EU. Textul integral al declarației de conformitate UE se poate solicita de pe adresa: office@somogyi.ro • Datorită îmbunătăţirii continue a produselor, unele date tehnice şi de design pot fi modificate fără o înştiinţare prealabilă. Actualul manual se poate descărca de pe pagina www.somogyi.ro. • Nu ne asumăm răspunderea pentru eventualele greşeli tipografice şi ne cerem scuze pentru acestea.

ELIMINARE Colectaţi în mod separat echipamentul devenit deşeu, nu-l aruncaţi în gunoiul menajer, pentru că echipamentul poate conţine şi componente periculoase pentru mediul înconjurător sau pentru sănătatea omului! Echipamentul uzat sau devenit deşeu poate fi predat nerambursabil la locul de vânzare al acestuia sau la toţi distribuitorii care au pus în circulaţie produse cu caracteristici şi funcţionalităţi similare. Poate fi de asemenea predat la punctele de colectare specializate în recuperarea deşeurilor electronice.Prin aceasta protejaţi mediul înconjurător, sănătatea Dumneavoastră şi a semenilor. În cazul în care aveţi întrebări, vă rugăm să luaţi legătura cu organizaţiile locale de tratare a deşeurilor. Ne asumăm obligaţiile prevederilor legale privind producătorii şi suportăm cheltuielile legate de aceste obligaţii.

TRATAREA BATERIILOR, ACUMULATORILOR
Bateriile şi acumulatorii nu pot fi trataţi împreună cu deşeurile menajere. Utilizatorul are obligaţia legală de a preda bateriile / acumulatorii uzaţi sau epuizaţi la punctele de colectare sau în comerţ. Acest lucru asigură faptul că bateriile / acumulatorii vor fi trataţi în mod ecologic.

• 5in1: amplificator BT + modulator FM + încărcător rapid USB dublu + player muzică + Voltmetru auto • ecran mare, 1.8" color • analizator de spectru real cu 19 benzi • design retro Hi-Tech, sunet HiFi real • convertor D/A de calitate și filtru de zgomot • "buclă de masă" de anulare a zgomotului, integrat • 7 tipuri de mod EQ și reglare ton înalte/joase • ascultarea muzicii și convorbiri telefonice prin radioul auto • convorbiri fără atingerea telefonului • preluare-, respingere apel, apelare • controlul mapelor, pieselor • informații de tip text din melodii • meniu clar, multilingv (EN, HU, SK, RO) • afișarea și anunțul vocal al numărului apelant (în engleză) • socluri microSD și LINE OUT 3.5 mm • încărcător rapid USB dublu: QC3.0 + 5 V/1.0 A (23 W) • puteți verifica starea acumulatorului auto • utilizare în vehicule de 12/24 V

PUNEREA ÎN FUNCȚIUNE
1. Conectați aparatul în priza de brichetă de 12/24 V din vehicul în așa fel, încât să vedeți bine ecranul. După introducerea în priză <u>nu încercați să-l rotiți</u> în priza de brichetă! Dacă este necesar, scoateți-l și rotiți-l în poziția corectă și abia apoi reintroduceți în priză, până la blocare. Se poate cupla și decupla doar prins de mufă! Dacă ecranul nu luminează, apăsați în priză până la blocare.
2. Porniți radioul din mașină și căutați o frecvență liberă, fără emisiune, dar cu sunet constant. Utilizați căutarea manuală fină, nu cea automată! Salvați această frecvență „goală" pe un loc de memorie, de exemplu pe ultimul. Ulterior trebuie să selectați această frecvență, dacă vreți să utilizați modulatorul FM-BT.
3. Setați aceeași frecvență și pe aparat după cum vă prezentăm mai jos. Apăsați repetat sau țineți apăsat butonul **CH+/CH-** și căutați frecvența. Acesta se va salva și se poate consulta și ulterior în colțul superior din dreapta ecranului. La întâlnirea frecvențelor zgomotul radioului din difuzoare se va opri.
4. Pe ecran, imediat după conectarea – sau punerea sub tensiune a prizei – se va afișa tensiunea acumulatorului auto în rândul inferior. Valoarea clipește dacă diferă de cea nominală, de ex. sub 12,0 V.
5. Indicatorul **BT** clipește pe ecran până se realizează conexiunea cu telefonul. După acesta afișarea frecvenței devine constantă și se va afișa numele sau identificatorul telefonului conectat.
6. Pentru a-l opri, aparatul trebuie îndepărtat din priza de brichetă.

• Dacă ecranul nu luminează nici după ce ați apăsat mufa până la blocare, extrageți și reconectați în priza de brichetă într-o altă poziție. Dacă eroarea persistă, verificați dacă priza de brichetă se află sub tensiune.

CONEXIUNEA BT FĂRĂ FIR
Aparatul se poate conecta cu diverse echipamente care utilizează protocolul de comunicare fără fir prin BT, pe o rază de maxim 8 metri. Astfel puteți asculta prin radioul auto muzica redată pe telefonul mobil. Convorbirea telefonică deasemenea se va auzi prin difuzoarele mașinii. Când indicatorul **BT** clipește, căutați echipamentele BT din apropiere urmând instrucțiunile acestuia, printre care și acest aparat. Conectați cele două echipamente, după care indicatorul **BT** dispare de pe ecran și se va afișa frecvența.

• La următoarea utilizare echipamentele se recunosc și se conectează automat. • Un modulator FM-BT poate fi conectat deodată doar cu un echipament BT. • Raza actuală de acțiune depinde de echipamentul conectat și de condițiile de mediu. • Funcția BT și compatibilitatea aparatului depinde de telefonul mobil, astfel nu putem garanta funcționarea în toate cazurile.

REDARE MUZICĂ FĂRĂ FIR
Dacă porniți player-ul de pe telefonul mobil, veți putea asculta muzica direct pe difuzoarele mașinii. Puteți controla telefonul de pe aparat, apăsând butonul rotativ de control al volumului pentru a începe sau a opri redarea. Folosiți butoanele înainte și înapoi pentru a parcurge piesele. Ecranul indică nivelul actual al volumului în rândul superior.

• Nu recomandăm să setați volumul la maxim, adică mai mare 4/5. Un volum prea mare va rezulta un sunet distorsionat, pe când unul prea mic zgomote! Setarea potrivită depinde de radioul auto și de calitatea materialului audio, volumul acestuia și programul utilizat pentru compresie. Volumul este influențat de setările radioului auto.
• Volumul și calitatea sunetului sunt afectate de setările de volum și ton de pe sursa externă de semnal. Se recomandă să nu folosiți un control al tonului de pe telefon, ci să îl personalizați pe modulator după preferințele Dvs.
• Pentru a putea manevra corect melodiile, de obicei trebuie să realizați o listă de redare în aplicație. În caz contrar butoanele de pas pot funcționa diferit.

PRIMIREA ȘI EFECTUAREA DE APELURI TELEFONICE
Când primiți un apel, numărul apelantului este anunțat în limba engleză cu un mesaj vocal și este afișat și pe ecran. Se va auzi din difuzoarele mașinii dacă radioul auto este setat pe frecvența pe care ați înregistrat-o anterior - de exemplu, pentru că ascultați muzică de pe telefon. Dacă ascultați un post radio - când sună telefonul - comutați radioul la locația de stocare selectată anterior, frecvența preînregistrată.
Un apel primit este afișat pe ecran cu un simbol de telefon și cu ID-ul apelantului. Apăsați scurt <u>butonul rotativ</u> pentru a răspunde la apel. Apăsați din nou butonul pentru a încheia apelul. O apăsare lungă va respinge apelul primit. Dacă apăsați de două ori, veți reapela ultimul număr. Vă puteți auzi partenerul prin difuzoarele mașinii. Dacă muzica nu se reia după încheierea apelului, apăsați butonul rotativ.
Efectuați un apel: inițiați un apel cu telefonul și ascultați convorbirea prin difuzoarele mașinii, încheiați-l cu ajutorul butonului rotativ de pe modulatorul BT-FM.
Efectuați o reapelare: apăsând de două ori butonul rotativ, se va forma ultimul număr din lista de apeluri (în funcție de setările telefonului, este posibil să fie nevoie să gestionați telefonul, de exemplu, dacă aveți 2 cartele SIM).
Răspundeți la un apel primit: apăsați scurt butonul rotativ pentru a răspunde la apel fără a atinge telefonul.
Încheiați un apel: apăsați butonul rotativ în timpul convorbirii.
Respingeți un apel primit: apăsați și mențineți apăsat (3 sec.) butonul rotativ în timp ce sună.
Treceți în mod privat: apăsați și mențineți apăsat butonul rotativ în timpul unui apel pentru a trece de la difuzor la telefon și înapoi.

• Rețineți că zgomotul de fond, ferestrele deschise și ventilatorul de la aerisire pot reduce inteligibilitatea vocii dvs. pentru persoana cu care vorbiți. Vorbiți spre microfon, care se află în stânga butonului rotativ.
• Afișarea și anunțul vocal al apelantului sunt disponibile în funcție de operatorul de telefonie mobilă și de setările telefonului dvs.
• La revenirea în raza de acțiune sau după pornire, se va reconecta automat la un dispozitiv împerecheat anterior și conectat corespunzător, dacă acesta se află în apropiere și este pornit.
• Volumul și calitatea sunetului sunt afectate de setările de volum și ton ale sursei externe de semnal. Se recomandă să nu folosiți un control al tonului pe telefon, ci să îl personalizați pe modulator după preferințele proprii.
• Raza de acțiune nominală este de 8-10 metri, în mod ideal în spații deschise, fără prezența unor obiecte străine sau persoane, pentru dispozitive care nu se mișcă. Aceasta este influențată de dispozitivele conectate și de proprietățile mediului înconjurător (de exemplu, pereți, corpuri umane, alte dispozitive electrice...).
• Dacă vă îndepărtați de dispozitivul conectat, conexiunea se pierde. Acesta se va reconecta automat atunci când vă întoarceți în apropierea sa. Dacă redarea muzicii nu se reia, apăsați butonul de redare (rotativ). În cazul unei probleme de conectare, porniți și opriți aparatul (scoateți de sub tensiune) sau funcția BT de pe telefon.
• Funcționarea anormală sau zgomotul produs de echipamentele de radiofrecvență din apropiere nu reprezintă un indiciu de defecțiune a echipamentului!
• Funcționalitatea BT poate fi limitată în unele cazuri din cauza caracteristicilor specifice ale telefonului dvs.
• Dacă telefonul dvs. are aplicații speciale (de exemplu, control vocal), este posibil ca acesta să răspundă diferit la instrucțiunile dispozitivului dvs.

REDARE MP3, WMA, WAV, FLAC, APE (de pe surse USB/microSD)
Introduceți o sursă de memorie USB sau microSD cu muzică și redarea va începe automat. Dacă se blochează în timpul introducerii, întoarceți sursa de memorie și încercați să îl reintroduceți. Folosiți butonul rotativ (redare-pauză ▶ II) pentru a întrerupe sau a reporni redarea și butoanele de pas ⏮⏭ pentru a selecta programul dorit. Butonul rotativ are, de asemenea, și funcție de potențiometru. Dacă melodia conține informații corespunzătoare de tip text, acestea sunt afișate pe ecran.
Dacă doriți să nu mai ascultați muzică din memoria externă și să treceți la redarea de muzică BT, opriți redarea și îndepărtați sursa de memorie. Nu îndepărtați din soclu sursa de memorie în timpul redării! De asemenea, va trece automat la modul BT dacă, de exemplu, sună telefonul.

• Nu este recomandat să conectați un dispozitiv USB și microSD în același timp.
• Volumul și calitatea sunetului sunt afectate de setările de volum și ton ale sursei externe de semnal. Se recomandă să nu folosiți un control al tonului pe telefon, ci să îl personalizați pe modulator după preferințele proprii.
• Comută automat în modul telefon atunci când apare un apel în timpul redării muzicii.
• În modul de redare a muzicii, opriți redarea și apoi scoateți dispozitivul de stocare - aparatul va comuta în mod BT.
• Pentru a evita deteriorarea datelor, nu îndepărtați sursa de memorie USB sau cartela în timp ce se redă muzică de pe acesta!
• Sistemul de fișiere recomandat: FAT32. Nu utilizați surse de memorie formatate prin NTFS!
• Caracteristicile individuale ale surselor de memorie pot determina o funcționare defectuoasă, care însă nu indică deteriorarea aparatului!
• Nu depozitați pe sursele de memorie alte date decât fișiere care se pot reda, deoarece pot încetini sau îngreuna redarea. Nu se recomandă utilizarea unor surse de memorie cu capacitate mai mare de 32GB.

Controlul tradițional al tonului
Se recomandă să setați nivelul de volum al sursei de semnal externe (de exemplu, telefonul) la mediu și să dezactivați controlul volumului pentru aceasta și pentru radioul mașinii. Pe modulator, puteți seta frecvențele înalte (TRE), joase (BASS) și volumul ideale pentru fiecare program. După apăsarea unuia dintre butoanele TRE sau BASS, puteți utiliza butonul rotativ sau butoanele pas cu pas pentru a regla parametrul selectat. Setarea ideală poate varia de la un post de radio la altul sau rezultatul poate depinde de setările de volum și ton ale radioului auto.
În meniul EQ, puteți selecta tonuri suplimentare: Natural, Rock, Pop, Clasic, Soft, Jazz, Dynamic Bass Boost. Modurile de egalizare și controlul tonurilor înalte/joase se pot anula reciproc.

Analizator de spectru
Când ascultați muzică, un instrument grafic cu 19 benzi, analizează în timp real prezența sunetelor de diferite frecvențe. Puteți verifica nivelul actual al sunetelor de frecvență joasă, medie și înaltă.

Circuite de calitate HiFi
Algoritmul încorporat al convertorului audio digital-analogic este conceput special pentru ascultarea muzicii de înaltă fidelitate. În plus, o soluție suplimentară îmbunătățește calitatea sunetului prin prevenirea buclelor de masă și oferă o calitate a sunetului de înaltă calitate prin reducerea zgomotului.

Funcțiile meniului
Apăsați lung (3s) butonul rotativ pentru a afișa un meniu. Atunci când se redă muzică de pe o sursă externă de stocare, oferă mai multe opțiuni decât atunci când redăm muzică printr-o conexiune BT wireless. În cazul din urmă sunt disponibile funcțiile EQ și cele lingvistice.
Mapă: melodii după număr și titlu, în cazul în care numele fișierului conține astfel de informații
Ștergerea melodiilor: selectați YES (DA) cu butonul rotativ și confirmați prin apăsarea butonului
Moduri de repetare: repetare melodie sau mapă curentă, redare în ordine aleatorie
Moduri de egalizare: natural, rock, pop, clasic, soft, jazz, bass
Limbi: engleză, maghiară, slovacă, română

• Opțiunile disponibile pot fi modificate din cauza îmbunătățirilor continue la produs.
• Dacă în timpul utilizării sau al reglării vă confruntați cu o funcționare anormală, deconectați dispozitivul pentru un timp scurt de la alimentarea cu energie electrică prin scoaterea și apoi reconectarea la priza de brichetă. Încercați din nou să efectuați ajustarea dorită.
• În cazul unei funcționări anormale, întrerupeți alimentarea și apoi reporniți dispozitivul!

IEȘIRI DE ÎNCĂRCARE USB
Puteți încărca simultan două echipamente. Priza USB marcată cu o notă muzicală este destinată în primul rând conectării unor surse de stocare muzică, dar este potrivită și pentru încărcare cu un curent de 5V/1A. Priza de sub acesta pentru încărcare rapidă poate funcționa cu dispozitivele standard QC, oferind încărcare rapidă de curent ridicat. Puterea de încărcare disponibilă combinată a celor două prize este de 23 W. În cazul în care cablul de încărcare are o capacitate mai mică sau dacă dispozitivul conectat nu este compatibil cu standardul QC3.0, timpul de încărcare poate fi mai lung!

• Încărcare: 23 Wați total; 5V/1.0A + QC3.0: 5V/3.1A sau 9V/2A sau 12V/1.5A
• Să aveți în vedere parametrii aparatului pe care vreți să-l încărcați și verificați recomandările producătorului din manual! Nu utilizați dacă producătorul dispune altfel!
• După finalizarea procesului de încărcare îndepărtați cablurile de încărcare!

Conector LINE OUT
Prin conectarea cablului corespunzător în mufa de 3,5 mm din partea de jos a unității, puteți conecta acest dispozitiv la un amplificator extern. Sau îl puteți conecta cu un fir la mufa AUX a sistemului stereo din vehicul, pentru o calitate perfectă a sunetului.

VOLTMETRUL ÎNCORPORAT
Linia de jos a ecranului indică tensiunea de la priza de brichetă. În cazul unei valori extreme (de exemplu, sub 12,0 V), afișajul clipește.
Când motorul este oprit, indică tensiunea bateriei vehiculului (de exemplu, ~12,0 V). Astfel puteți estima nivelul de încărcare a acumulatorului și gardul de uzură. În caz ideal această valoare este peste **12 V**. Dacă generatorul vehiculului sau sistemul electric nu sunt potrivite, eventual acumulatorul este vechi, această valoare va fi mai mică. În frig ori la un vehicul utilizat rar, tensiunea din acumulator poate să scadă mai repede, fapt care împiedică pornirea vehiculului. În acest caz este indicat să porniți ocazional vehiculul pentru 15-20 minute, pentru a preveni descărcarea integrală.
Porniți motorul și aparatul ar trebui să afișeze o valoare în jur de **14,4 V**. Acesta poate varia în funcție de tipul de vehicul. În cazul unei valori semnificativ mai mici generatorul nu încarcă acumulatorul, iar la o valoare mai mare poate semnala supraîncărcare. Dacă porniți consumatorii (radio, lumină, ștergător de geam, încălzire…) valoarea tensiunii ar trebui să se schimbe doar puțin. Un acumulator vechi, uzat nu poate fi încărcat corespunzător.

• Cu ajutorul voltmetrului se poate crește utilizarea în siguranță. • Înainte de pornire puteți verifica starea acumulatorului auto • Cu motorul pornit puteți verifica încărcarea acumulatorului • Puteți preveni dificultățile la pornire din timpul iernii sau dacă nu utilizați vehiculul prea des • Puteți verifica dacă acumulatorul vechi este uzat și necesită schimbare. • Dacă aveți neclarități, adresați-vă unei persoane calificate!

CURĂȚARE, ÎNTREȚINERE
Țineți mufa de brichetă și soclurile USB curate și uscate, pentru un contact perfect! Pentru curățare folosiți o lavetă moale, uscată. Nu folosiți soluții de curățare! Feriți de stropirea cu apă și nu permiteți infiltrarea apei în interior! Produsul nu necesită întreținere specială, în caz de funcționare defectuoasă opriți-l și adresați-vă unei persoane calificate! Nu apăsați ecranul și feriți-l de zgârieturi!

(SRB)(MNE) HANDSFREE AUTO PUNJAČ

NAPOMENE
• Pre prve upotrebe radi bezbednog i tačnog rada pažljivo pročitajte i proučite ovo uputstvo. Sačuvajte uputstvo! Originalno uputstvo je pisano na mađarskom jeziku. Ovaj uređaj nije predviđen za upotrebu licima sa smanjenom mentalnom ili psihofizičkom mogućnošću, odnosno neiskusnim licima uključujući i decu, deca starija od 8 godina smeju da rukuju ovim uređajem samo u prisustvu odrasle osobe ili da su upućena u bezbedno rukovanje i svesna su svih opasnosti pri radu. Deca se ne smeju igrati sa ovim proizvodom. Korisničko održavanje i čišćenje ovog proizvoda deca smeju da vrše samo u prisustvu odrasle osobe. Nakon raspakivanja uverite se da se proizvod slučajno nije oštetio u toku transporta. Decu držite dalje od ambalaže ako ona sadrži opasne predmete za decu, kao što su folije itd.! • Uzmite u obzir karakteristike uređaja koji želite puniti, ne punite uređaje kojima je proizvođač propisao drugu vrstu punjenja! • U toku pokretanja i zaustavljanja motora ne sme biti uređaj priključen za punjač! • Van upotrebe uređaj izvucite iz utičnice auto upaljača! • Slab prijem radio signal ili kratka auto antena mogu da naprave smetnje prilikom rada. • Uređaj tako postavite da ne ometa vozača u vožnji! • Radi bezbednosti ne vršite podešavanja u toku vožnje! • Uređaj štitite od prašine, pare, tečnosti, toplote, vlage, smrzavanja, udaraca i direktnog uticaja sunca! Upotrebljivo samo u suvim zatvorenim prostorijama! • Obratite pažnju da nikakvo strano telo ne upadne ili ucuri u uređaj! • Jačina zvuka audio fajlova može biti različita, zavisi od kvaliteta snimka i mogu biti potrebna druga audio podešavanja. • Nepropisno rukovanje i nenamenska upotreba može da dovede do kvarova i gubljenja garancije. • Ako je radni vek uređaja istekao mora se tretirati kao opasan elektronski otpad. Vodite se lokalnim propisima. • Somogyi Elektronic Kft. potvrđuje da je ovaj uređaj usklađen sa EU direktivom 2014/53/ EU. Kompletnu deklaraciju o usaglašenosti možete potražiti sa adrese: somogyi@somogyi.hu • Iz razloga konstantnog poboljšavanja kvaliteta i razvoja promene u karakteristikama i dizajnu mogu se desiti i bez najave. Aktuelno uputstvo za upotrebu možete pronaći na adresi www.somogyi.hu. • Za eventualne štamparske greške ne odgovaramo i unapred se izvinjavamo.

ODLAGANJE Uređaje kojima je istekao radni veka sakupljajte posebno, ne mešajte ih sa komunalnim otpadom, to oštećuje životnu sredinu i može da naruši zdravlje ljudi i životinja! Ovakvi se uređaji mogu predati na reciklažu u prodavnicama gde ste ih kupili ili prodavnicama koje prodaju slične proizvode. Elektronski otpad se može predati i određenim reciklažnim centrima. Ovim štitite okolinu, svoje zdravlje i zdravlje svojih sunarodnika. U slučaju nedoumica kontaktirajte vaše lokalne reciklažne centre. Prema važećim propisima prihvatamo i snosimo svu odgovornost.

ODLAGANJE AKUMULATORA I BATERIJA
Istrošeni akumulatori i baterije ne smeju se tretirati sa ostalim otpadom iz domaćinstva. Korisnik treba da se stara o pravilnom bezbednom odlaganju istrošenih baterija i akumulatora. Ovako se može štititi okolina, obezbediti da se baterije i akumulatori budu na pravilan način reciklirani.

• 5in1: BT handsfree + FM modulator + dupli brzi USB punjač + reprodukcija muzike + voltmetar za proveru stanja akumulatora • kolor displej velikih dimenzija1.8" • devetnaestokanalni pravi spektrum analizator • retro Hi-Tech dizajn, pravi HiFi zvuk • kvalitetni D/A konverter i muzički plejer • ugrađeni filter za smetnje uzemljenja • 7 vrsta EQ podešavanja i podešavanje niskih i visokih tonova • slušanje muzike ili telefoniranje u automobilu • telefonski razgovor bez dodira telefona • prijem poziva, odbijanje, poziv zadnjeg broja • pretraga u folderu, kontrola pesama • tekstualne poruke pesama • višejezični meni (EN, HU, SK, RO) • govorna poruka broja koji vas poziva (engleski), prikaz broja na displeju • microSD i 3.5 mm LINE OUT utičnice • dupli USB punjač: QC3.0 + 5 V/1.0 A (23 W) • meri napon akumulatora vozila • upotrebljivo u vozilima 12/24 V

PUŠTANJE U RAD
1. Uređaj se napaja iz upaljača vozila 12 ili 24 volti. Uređaj gurnite u utičnicu upaljača u takvu poziciju da je displej dobro vidljiv. Nakon postavljanja <u>ne okrećite</u> više uređaj u utičnici! Prema potrebi izvadite uređaj iz utičnice i ponovo ga namestite. Ukoliko displej ne radi uređaj gurnite do kraja u utičnicu, prilikom vađenja uređaj držite isključivo za deo utikača.
2. Uključite auto radio i potražite jednu slobodnu frekvenciju u FM opsegu na kojoj nema ni jedne radio stanice, samo se čuje jednolično tiho šuštanje. Ne može se koristiti automatsko biranje! Ovu „praznu" frekvenciju memorišite u radio. Ubuduće ćete trebati koristiti ovo memorijsko mesto ako želite slušati muziku sa BT-FM modulatora, više neće biti potrebno ponovno traženje slobodne frekvencije.
3. Namestite istu frekvenciju na modulatoru na sledeći način. Pritiskajte ili držite pritisnuto taster **CH+/CH-** i pronađite predhodno memorisanu frekvenciju koju ste memorisali u radiju. Nakon podešavanja ova će se frekvencija zapamtiti, dalje se može pratiti i kontrolisati u desnom gornjem uglu displeja. Šum iz zvučnika auto radija će da prestane.
4. Nakon priključenja uređaja u utičnicu auto upaljača u donjem redu na displeju će se pojaviti napon akumulatora vozila. Vrednost će da trepri u slučaju odstupanja nominalne vrednosti, na primer ispod 12,0V.
5. **BT** ispis trepti na displeju dok se ne ostvari veza sa telefonom. Potom se na displeju može videti naziv ili identifikacija telefona koji je povezan.
6. Za isključenje uređaj treba izvući iz utičnice auto upaljača.

• Ako uređaj ne radi ni ako ga gurnete do kraja u utičnicu, izvucite ga i gurnite ga u drugoj poziciji. Ako ni dalje ne radi uređaj, proverite da li ima napona u utičnici upaljača.

BEŽIČNA BT VEZA
Uređaj se može upariti sa drugim uređajem koji isto komunicira sa BT protokolom, maksimalni domet 8 m. Nakon uparenja moguće je slušanje muzike sa uparenog mobilnog telefona. U slučaju telefonskog razgovora moguć je razgovor preko zvučnika bez dodirivanja telefona. Kada trepti **BT** na displeju, prema opisima u uputstvu mobilnog telefona među BT uređajima potražite i ovaj uređaj. Uparite dva uređaja i na displeju će **BT** simbol svetli konstantno.

• Sledeći put će se povezivanje automatski izvršiti. • Sa BT-FM modulatorom istovremeno možete upariti samo jedan BT uređaj. • Aktuelni domet zavisi od okolnosti upotrebe i uparenog uređaja. • Funkcije i kompatibilnost uređaja zavise od mobilnog telefona i ne mogu biti uvek garantovane.

BEŽIČNA REPRODUKCIJA MUZIKE
Ako se na uparenom mobilnom telefonu pokrene muzika, ona će se trenutno moći slušati u dobrom kvalitetu preko zvučnika auto radija. Preko uređaja možete kontrolisati mobilni telefon, pritiskom okretnog dugmeta možete zaustaviti i pokrenuti pesme. Tasterima napred-nazad možete birati pesme. U gornem redu displeja možete pratiti podešenu jačinu zvuka.

• Preporučuje se da jačinu zvuka ne pojačajte više od 4/5. Prejaki signal može da izazove izobličenja a preslabi signal šumove! Idealno podešavanje muzike koja se sluša i programa kojim je muzika kreirana.
• Na jačinu zvuka utiče i podešavanje auto radija. Preporučuje se da ne koristite podešavanja boje tona na telefonu, boju tona po želji podešavajte na modulatoru.
• Za slušanje muzike je uglavnom potrebno kreiranje play liste muzike na telefonu, u suprotnom tasteri mogu drugačije da funkcionišu.

PRIJEM TELEFONSKIH POZIVA, POKRETANJE POZIVA
Prilikom dolaznog poziva začuće se engleska govorna poruka telefonskog broja koji će se pojaviti i na displeju. Ovo će se desiti samo u slučaju ako je auto radio podešen na predhodno memorisanu frekvenciju – na primer ako slušate muziku sa telefona. U slučaju da slušate radio i zazvoni telefon, odaberite memorisanu frekvenciju modulatora na radiju.
Dolazni poziv će da se indikuje na displeju simbolom telefona i telefonskim brojem. Pritiskom okretnog tastera možete primiti poziv. Ponovnim pritiskom završavate razgovor. Držanjem pritisnuto dolazni poziv se odbija. Duplim pritiskom tastera možete pozvati zadnji broj. Razgovor će se obavljati preko zvučnika auto radija. Ako se nakon završetka telefonskog razgovora ne nastavlja reprodukcija muzike pritisnite okreti taster.
Pokretanje poziva: telefonski poziv se pokreće na telefonu dok se razgovor obavlja preko zvučnika auto radija. Završavanje telefonskog razgovora možete uraditi pritiskom okretnog tastera.
Poziv zadnjeg broja: duplim pritiskom okretnog tastera iz liste na telefonu pokreće se poziv zadnjeg broja sa kojim ste razgovarali (moguća je potreba i kontrole telefona u zavisnosti od podešavanja telefona, na primer ako telefon ima dve SIM kartice)
Odgovor na dolazni poziv: pritisnite okretni taster i bez dodira telefona možete primiti poziv.
Završetak razgovora: nakon razgovora pritisnite okretni taster.
Odbijanje dolaznog poziva: u toku zvonjenja na ~3 sekunde držite pritisnuto taster.
Prelazak na privatni režim: u toku razgovora držite duže pritisnuto taster i razgovor možete nastaviti preko telefona, na isti način se razgovor može nastaviti preko zvučnika auto radija.

• Neka vam bude na umu da otvoreni prozor ili zvuk ventilatora mogu da kvare zvuk koji čuje vaš partner sa druge strane linije. Govorite u smeru mikrofona koji je ugrađen pored okretnog tastera.
• Ispis telefonskog broja i govorna poruka zavisi od mobilnog operatera i podešavanja telefona.
• Nakon povratka u domet uređaja veza će se ponovo automatski uspostaviti ako je uređaj u tom trenutku uključen.
• Na jačinu i kvalitet zvuka utiču podešavanja povezanog uređaja. Preporučuje se upotreba podešavanja boje tona na modulatoru a ne na mobilnom telefonu.
• Nazivni domet uređaja je 8-10 metara u idealnim uslovima na otvorenom bez ikakvih prepreka u stacionarnom, nepokretnom stanju. Na domet utiču ostali povezani uređaji i okolina (primer zidovi, ljudska tela, drugi električni uređaji …).
• Ukoliko se udaljite od uređaja veza će se prekinuti a povratkom u domet veza se automatski uspostavlja. Ukoliko se ne pokrene automatska reprodukcija muzike, pritisnite okretni taster. U slučaju problema sa konekcijom isključite i uključite uređaj ili isključite i uključite BT funkciju na telefonu.
• Smetnje u radu mogu da prouzrokuju drugi radiofrekvencijski uređaji u blizini ali to ne ukazuje na kvar uređaja!
• U pojedinim slučajevima prepreke u radu BT funkcije mogu da prouzrokuju i posebne pojedinosti telefona.
• Ako se na telefonu nalaze specialne aplikacije (primer: govorna kontrola) moguće je da će uređaj drugačije reagovati na komande.

MP3, WMA, WAV, FLAC, APE REPRODUKCIJA MUZIKE (sa USB/microSD memorije)
Postavite jednu USB memorijsku sa muzikom u USB utičnicu ili jednu microSD memoriju i reprodukcija će automatski da se pokrene. Ukoliko prilikom postavljanja memorija zapne, izvucite je i okrenite je, memorije se mogu postaviti samo na jedan način. Pritiskom (tastera ▶ II) moguće je pokrenuti ili zaustaviti reprodukciju, tasterima ⏮⏭ se može potražiti željena pesma. Okretni taster ujedno služi i za podešavanje jačine zvuka. Ukoliko pesma sadrži tekstualne poruke, one će se pojaviti na displeju.
Ukoliko nakon slušanja muzike sa memorije želite slušati muziku preko BT veze, zaustavite reprodukciju i izvadite memoriju iz uređaja. Memoriju je zabranjeno vaditi dok se reprodukcija ne zaustavi! Uređaj će i automatski da bude u BT režimu na primer u slučaju dolaznog telefonskog poziva.

• Na jačinu i kvalitet zvuka utiče spoljnji izvor signala. Preporučuje se upotreba podešavanja boje tona na modulatoru a ne na mobilnom telefonu.
• Ako u toku slušanja muzike zazvoni telefon, uređaj će automatski aktivirati režim telefoniranja.
• Prekinite reprodukciju i izvadite memoriju, tada će uređaj automatrski da pređe na BT režim.
• U toku reprodukcije ne vadite memoriju iz uređaja, to može da ošteti podatke na memoriji!
• Preporučeni format kartice treba da je: FAT32. Ne koristite kartice sa NTFS formatom!
• Nepravilan rad može da izazove i neka specifična osobina memorije koja se koristi ali to još ne ukazuje na grešku uređaja!
• Na memoriji nemojte držati druge fajlove sem slušanih fajlova, to može da uspori rad uređaja. Ne preporučuje se upotreba većih memorija od 32GB.

Tradicionalno podešavanje boje tona
Preporučuje se isključenje podešavanje boje tona na uparenom uređaju (telefon) kao i isključenje boje tona na auto radiju. Boju tona prema slušanoj muzici podesite na modulatoru (TRE) visoki tonovi, (BASS) niski tonovi, podesite i optimalnu jačinu zvuka, pritiskom jednog od tastera i upotrebom okretnog tastera podesite željeni ton. Podešavanje zavisi od slušane pesme kao i od podešavanja jačine zvuka i boje tona auto radija.
U EQ meniju postoje dodatna podešavanja boje tona: Natural, Rock, Pop, Classic, Soft, Jazz, Dynamic Bass Boost. EQ podešavanja i podešavanja niskih i visokih tonova deaktiviraju predhodna podešavanja.

Spektrum analizator
U toku slušanja muzika u realnom vremenu možete pratiti podešavanja i nivo niskih i visokih tonova preko 19 kanalnog spektrum analizatora.

Elektronski sklopovi HiFi kvaliteta
Ugrađeni digitalno-analogni pretvarač i njegov algoritam je projektovan za reprodukciju zvuka visokog kvaliteta. Pored toga postoji i ugrađeno rešenje koje smanjuje smetnje uzemljenja vozila time obezbedivši najkvalitetniji zvuk koji se može dostići.

Funkcije menija
Meni je dostupan držanjem tastera pritisnuto (3s), tada će se pojaviti meni sa dodatnim funkcijama, u slučaju upotrebe memorije mogućnosti su veće nego u slučaju slušanja muzike preko BT veze. U slučaju BT veze dostupna je EQ funkcija i jezik.
Folderi: prema rednom broju i nazivu, gde fajl sadrži ove podatke
Brisanje pesama: ako se odabere DA i potvrdi se pritiskom tastera
Režim ponavljanja pesme: ponavljanje aktuelne pesme ili ponavljanje foldera odnosno redosled reprodukcije
EQ režim: prirodno, rock, pop, klasična, meka, džez, niski tonovi
Jezici: engleski, mađarski, slovački, rumunski

• Dostupne funkcije zavise od konstantnih usavršavanja uređaja i serija.
• Ukoliko u toku upotebe primetite nepravilan rad ili smetnje, isključite uređaj i nakon kratkog vremena je ponovo uključite u utičnicu upaljača. Pokušajte ponovo da uradite željena podešavanja.
• U slučaju nepravilnog rada isključite i ponovo uključite uređaj!

IZLAZ USB PUNJAČA
Istovremeno je moguće puniti dva uređaja. USB utičnica označena notom pre svega služi za slušanje muzike, ali je pogodna i za punjenje uređaja 5 V/1 A. Ispod nje se nalazi utičnica sa QC standardom koji obezbeđuje brzo punjenje uređaja koji podržavaju brzo punjenje. Ukupna snaga dve utičnice je 23 W. Ako je priključni kabel slabijeg kvaliteta ili uređaj ne podržava QC3.0 brzo punjenje, vreme punjenja će biti duže!

• Punjenje: 23 Watt total; 5 V/1.0 A + QC3.0: 5 V/3.1 A ili 9 V/2 A ili 12 V/1.5 A
• Uzmite u obzir karakteristike uređaja koji želite puniti, ne punite uređaje kojima je proizvođač popisao drugu vrstu punjenja!
• Nakon punjenja izvucite kabel za punjenje!

LINE OUT utičnica
Sa upotrebom odgovarajućeg kabela 3,5mm postoji mogućnost povezivanja ovog uređaja sa spoljnim pojačalom. Ili žičnom vezom povezati uređaj sa auto radiom preko AUX utičnice, na ovaj način se može postići izuzetan kvalitet zvuka.

UGRAĐENI VOLTMETAR
Nakon priključenja uređaja u utičnicu auto upaljača u donjem redu na displeju će se pojaviti napon akumulatora vozila. Vrednost će da trepti u slučaju odstupanja nominalne vrednosti, na primer ispod 12,0 V.
Ako motor ne radi pokazaće se napon akumulatora (primer 12,0 Volti). Na osnovu ovoga se može proceniti napunjenost ili potrošenost akumulatora vozila. Idealno je ako je taj napon uvek iznad **12 V**. Ukoliko je akumulator u lošem stanju ili punjenje nije dobro, ovaj napon će biti niži. U hladnom ili kada akumulator nije duže vreme punjen, napon akumulatora opada i onemogućuje pokretanje motora. U ovakvim slučajevima se preporučuje povremeno pokretanje motora na 15-20 minuta da bi se akumulator dopunio.
Pokrenite motor i instrument treba da pokazuje oko **14,4 V**. Znatno manji napon ukazuje na delimičan kvar alternatora a prevelik napon ukazuje na prepunjenje koje šteti akumulatoru. Nakon što ste uključili potrošače (radio, svetla, brisač, grejanje…) napon sme da opadne samo u maloj meri. Stari dotrajali akumulator se ne može napuniti pravilno.

• Voltmetar obezbeđuje veću pogonsku bezbednost vozila • Pre pokretanja motora proverite napon akumulatora • U toku rada motora proverite punjenje • Moguće je sprečiti poteškoće u zimskim uslovima ili kada se motor ne pokreće često • Može se videti ako je akumulator spreman za zamenu. • Ako ste nesigurni, obratite se stručnom licu!

ČIŠĆENJE, ODRŽAVANJE
Držite čist i suv uređaj, utičnicu upaljača USB utičnice radi boljeg kontakta! Za čišćenje koristite mekanu suvu krpu. Zabranjena upotreba hemijskih sredstava za čišćenje! Obratite pažnju da ništa ne ucuri unutar uređaja! Uređaj ne iziskuje nikakvo specijalno održavanje, u slučaju nepravilnog rada isključite uređaj i obratite se stručnom licu!

producer/gyártó/výrobca/producător/proizvođač/výrobce/proizvođač: **Somogyi Elektronic Kft.**
H – 9027 • Győr, Gesztenyefa út 3. • **www.somogyi.hu**

Distribútor: **Somogyi Elektronic Slovensko s. r. o.**
Ul. gen. Klapku 77, 945 01 Komárno, SK,
Tel.: +421/0/35 7902400 • **www.somogyi.sk**

Distribuitor: **S.C. SOMOGYI ELEKTRONIC S.R.L.**
J12/2014/13.06.2006 C.U.I.: RO 18761195
Cluj-Napoca, judeţul Cluj, România, Str. Prof. Dr. Gheorghe Marinescu, nr. 2, Cod poştal: 400337
Tel.: +40 264 406 488, Fax: +40 264 406 489
www.somogyi.ro • Producător: Somogyi Elektronic Kft

Uvoznik za SRB: **ELEMENTA d.o.o.**
Jovana Mikića 56, 24000 Subotica, Srbija • Tel:+381(0)24 686 270
www.elementa.rs • Zemlja uvoza: Mađarska
Zemlja porekla: Kina • Proizvođač: Somogyi Elektronic Kft.

Uvoznik za HR: **ZED d.o.o.**
Industrijska c. 5, 10360 Sesvete, Hrvatska • Tel: +385 1 2006 148 • **www.zed.hr**
Uvoznik za BiH: **DIGITALIS d.o.o.**
M.Spahe 2A/30, 72290 Novi Travnik, BiH • Tel: +387 61 095 095 • **www.digitalis.ba**
Zemlja podrijetla: Kina • Proizvođač: Somogyi Elektronic Kft, Gesztenyefa ut 3, 9027 Gyor, Mađarska