Action camera

ACAM21BK

For more information see the extended manual online:
ned.is/acam21bk

Intended use
This product is intended as a recording device.
Any modification of the product may have consequences for safety, warranty and proper functioning.

Parts list (Image A)
① OK button
② Power indicator LED
③ Power button
④ Camera lens
⑤ UP button
⑥ DOWN button
⑦ Speaker
⑧ Display
⑨ Status indicator LED
⑩ Charging indicator LED
⑪ Battery cover
⑫ Microphone
⑬ USB-C port
⑭ MicroSD card slot

Additional parts (not shown in illustration)
⑮ Battery
⑯ Waterproof housing
⑰ Mounting accessories (x10)
⑱ Bandages
⑲ USB-C cable
⑳ 3M mats
㉑ Tethers
㉒ Lens cloth

Safety instructions
WARNING
- Only use the product as described in this manual.
- Do not use the product if a part is damaged or defective. Replace a damaged or defective device immediately.
- Do not drop the product and avoid bumping.
- This product may only be serviced by a qualified technician for maintenance to reduce the risk of electric shock.
- Disconnect the product from the electrical outlet and other equipment if problems occur.
- Do not expose the product to water or moisture.

Insert or change memory card (Image B)
A microSD card (not included) is required to take pictures or videos. Insert the microSD card into the microSD card slot ⑭.
- Use a microSD card with a maximum of 32 GB storage capacity.
- Format the microSD card before use.

Battery (Image C)
Charge the camera from any USB outlet with the supplied USB-C cable. The camera can be charged while recording video. Fully charging the battery takes about 3 hours.
- When battery level is low, a low battery notification is shown on the screen and the camera turns off.

Turn on camera
Hold the power button ③ for about 3 seconds until the status indicator LED ⑨ lights up blue. A welcome screen appears, and the camera enters video mode.

Switching between modes

	Video mode
	Picture mode
	Playback mode
	Setup mode

Switch between modes by pressing the power button ③.

Attachment
Attach the action camera into the protective casing. The protective casing can be fitted with supplied mounting accessory to your clothing, action gear, helmet, etc.

Record pictures and video images
In video mode, press OK to start or stop recording video.
In picture mode, press OK to take a picture.

View pictures and video images
In view mode, press UP or DOWN to go to the next or previous picture or video. Press OK to play and stop videos.

Settings menu navigation
In the settings menu, use UP and DOWN to navigate between options. Press OK to select and confirm options.
- For a description of the settings menu, consult the extended manual online.

Transfer files to external device.
Connect the camera to your device with the USB-C cable. Transfer files you want to save to your device.
Alternatively, take the microSD card from your camera and insert it into a card reader that is connected to your device.

Use with N-go 1080p App
Use the N-go 1080p App on your mobile device to review images and videos, transfer them to your mobile device, take pictures, record video, toggle picture and video modes and change settings.
- The app works best with iPhone or Android version 8.0 and up.
- For more information about how the app works, consult the extended manual online.

1. Switch on your camera. Press UP to activate Wi-Fi.
2. Open the Wi-Fi settings on your mobile device. Select Wi-Fi network N-Go 1080p. Enter password 12345678.
3. Install and open the N-go 1080p App. Select Wi-Fi network . Enter password to connect.
4. Once the connection is established, you see the live view of the camera. You can now control the camera with the app.
5. When you are done, press UP on the camera to return to the video or picture mode.

View pictures and video images on external device
- Ultra HD cable is not included.

To view the pictures and video images on a TV or monitor without transferring any files, connect the camera with an ultra HD cable to the external device.

Specifications

Product	Action camera
Article number	ACAM21BK
Dimensions (l x w x h)	60 x 31 x 41 mm
Battery capacity	900 mAh
Memory	MicroSD card (4 - 32 GB) (not included)
Camera lens	Viewing angle = 120 degrees
Image format	.jpg
Image resolution	0.3 MP - 12 MP
Video format	.avi
Video resolution	640 x 480 px - 1920 x 1080 px
Frame speed	30 fps
Time lapse	Up to 30 seconds
Recording time	≥ 1.5 hours
Display	2.0 LTPS
Current	Standby: 270 mAh Working: 330 mAh
Charging time	3 hours
Frequency bandwidth	2.4 GHz
Maximum transmission power	12 dBm

Declaration of Conformity
We, Nedis B.V. declare as manufacturer that the product ACAM21BK from our brand Nedis®, produced in China, has been tested according to all relevant CE standards and regulations and that all tests have been passed successfully. This includes, but is not limited to the RED 2014/53/EU regulation.

The complete Declaration of Conformity (and the safety datasheet if applicable) can be found and downloaded via webshop.nedis.com/ACAM21BK#support
For additional information regarding the compliance, contact the customer service:

Web: www.nedis.com
E-mail: service@nedis.com
Phone: +31 (0)73-5991055 (during office hours)
Nedis B.V., de Tweeling 28
5215 MC 's-Hertogenbosch, the Netherlands

Actionkamera

ACAM21BK

Für weitere Informationen beachten Sie die erweiterte Anleitung online:
ned.is/acam21bk

Bestimmungsgemäße Verwendung
Dieses Produkt ist zur Verwendung als Aufnahmegerät gedacht.
Jegliche Modifikation des Produkts kann Folgen für die Sicherheit, Garantie und ordnungsgemäße Funktionalität haben.

Teileliste (Abbildung A)
① OK-Taste
② Betriebsanzeige-LED
③ Ein/Aus-Taste
④ Kameraobjektiv
⑤ HOCH-Taste
⑥ RUNTER-Taste
⑦ Lautsprecher
⑧ Display
⑨ Statusanzeige-LED
⑩ Ladeanzeige-LED
⑪ Batterieabdeckung
⑫ Mikrofon
⑬ USB-C-Anschluss
⑭ microSD-Karten-Einschub

Zusätzliche Teile (nicht abgebildet)
⑮ Batterie
⑯ Wasserdichtes Gehäuse
⑰ Befestigungszubehör (x10)
⑱ Bandagen
⑲ USB-C-Kabel
⑳ 3M Matten
㉑ Haltegurte
㉒ Objektivtuch

Sicherheitshinweise
WARNUNG
- Verwenden Sie das Produkt nur wie in dieser Anleitung beschrieben.
- Verwenden Sie das Produkt nicht, wenn ein Teil beschädigt ist oder es einen Mangel aufweist. Ersetzen Sie ein beschädigtes oder defektes Gerät unverzüglich.
- Lassen Sie das Produkt nicht herunterfallen und vermeiden Sie Kollisionen.
- Dieses Produkt darf nur von einem ausgebildeten Techniker gewartet werden, um die Gefahr eines Stromschlags zu reduzieren.
- Trennen Sie das Produkt vom Stromanschluss und anderer Ausrüstung, falls Probleme auftreten.
- Setzen Sie das Produkt keinem Wasser oder Feuchtigkeit aus.

Einlegen oder Wechseln der Speicherkarte (Abbildung B)
Eine microSD-Karte (nicht im Lieferumfang enthalten) ist erforderlich, um Bilder oder Videos aufzunehmen. Setzen Sie die microSD-Karte in den microSD-Karteneinschub ⑭ ein.
- Verwenden Sie eine microSD-Karte mit maximal 32 GB Speicherkapazität.
- Formatieren Sie die microSD-Karte vor der Verwendung.

Batterie (Abbildung C)
Laden Sie die Kamera an einem beliebigen USB-Stromanschluss mit dem mitgelieferten USB-C-Kabel. Die Kamera kann aufgeladen werden, während ein Video aufgezeichnet wird. Eine vollständige Aufladung der Batterie dauert ca. 3 Stunden.
- Wenn der Batteriestand niedrig ist, wird eine Benachrichtigung über niedrigen Ladestand auf dem Bildschirm angezeigt und die Kamera schaltet sich aus.

Einschalten der Kamera
Halten Sie die Ein/Aus-Taste ③ ca. 3 Sekunden lang gedrückt, bis die Statusanzeige-LED ⑨ blau leuchtet. Ein Begrüßungsbildschirm wird angezeigt und die Kamera schaltet in den Videomodus.

Umschalten zwischen den Modi

	Videomodus
	Fotomodus
	Wiedergabemodus
	Einstellungsmodus

Wechseln Sie zwischen den Modi mithilfe der Ein/Aus-Taste ③.

Befestigung
Setzen Sie die Actionkamera in das Schutzgehäuse. Das Schutzgehäuse kann mithilfe des mitgelieferten Befestigungszubehörs an Ihrer Kleidung, Aktivausrüstung, Helmen usw. befestigt werden.

Aufzeichnen von Bildern und Videos
Drücken Sie im Videomodus OK, um eine Videoaufzeichnung zu starten oder zu stoppen.
Drücken Sie im Fotomodus OK, um ein Foto aufzunehmen.

Anzeigen von Fotos und Videos
Drücken Sie im Wiedergabemodus HOCH oder RUNTER, um zum nächsten oder vorherigen Foto oder Video zu gelangen. Drücken Sie OK, um Videos wiederzugeben und zu stoppen.

Einstellungsmenü Navigation
Verwenden Sie im Einstellungsmenü HOCH und RUNTER, um zwischen den Optionen zu navigieren. Drücken Sie OK, um Optionen zu wählen und zu bestätigen.
- Für eine Beschreibung des Einstellungsmenüs beachten Sie die erweiterte Anleitung online.

Übertragen der Dateien auf ein externes Gerät.
Verbinden Sie die Kamera mit dem USB-C-Kabel mit Ihrem Gerät. Übertragen Sie die Daten, die Sie auf Ihrem Gerät speichern wollen.
Alternativ können Sie auch die microSD-Karte aus Ihrer Kamera entfernen und in ein Kartenlesegerät stecken, welches mit Ihrem Gerät verbunden ist.

Verwendung mit der N-go 1080p App
Verwenden Sie die N-go 1080p App auf Ihrem Smartphone, um Fotos und Videos anzusehen, auf Ihr mobiles Gerät zu übertragen, Fotos aufzunehmen, Videos aufzeichnen, zwischen Foto- und Videomodus umzuschalten sowie Einstellungen zu ändern.
- Die App funktioniert am besten mit einem iPhone oder Android Version 8.0 und höher.
- Für weitere Informationen zur Funktionsweise der App, beachten Sie die erweiterte Anleitung online.

1. Schalten Sie Ihre Kamera ein. Drücken Sie HOCH, um WLAN zu aktivieren.
2. Öffnen Sie die WLAN-Einstellungen auf Ihrem mobilen Gerät. Wählen Sie das WLAN-Netzwerk N-Go 1080p. Geben Sie das Kennwort 12345678 ein.
3. Installieren und öffnen Sie die N-go 1080p App. Wählen Sie das WLAN-Netzwerk . Geben Sie das Kennwort ein, um sich zu verbinden.
4. Sobald die Verbindung hergestellt wurde, können Sie die Liveansicht der Kamera sehen. Sie können jetzt die Kamera mit der App steuern.
5. Wenn Sie fertig sind, drücken Sie HOCH an der Kamera, um zum Video- oder Fotomodus zurück zu kehren.

Ansehen von Bildern und Videos auf einem externen Gerät
- Das Ultra HD-Kabel ist nicht im Lieferumfang enthalten.

Um Fotos und Videos auf einem Fernseher oder einem Monitor anzusehen, ohne die Dateien zu übertragen, verbinden Sie die Kamera mit einem Ultra-HD-Kabel mit dem externen Gerät.

Konformitätserklärung
Wir, Nedis B.V., erklären als Hersteller, dass das Produkt ACAM21BK unserer Marke Nedis®, produziert in China, nach allen geltenden CE-Standards und Vorschriften getestet wurde und alle diese Tests erfolgreich bestanden hat. Dies gilt unter anderem auch für die RED 2014/53/EU Vorschrift.

Die vollständige Konformitätserklärung (und das Sicherheitsdatenblatt, falls zutreffend) steht zum Download zur Verfügung unter webshop.nedis.de/ACAM21BK#support
Weiterführende Informationen hinsichtlich der Compliance erhalten Sie über den Kundenservice:

Web: www.nedis.com
E-Mail: service@nedis.com
Telefon: +31 (0)73-5991055 (zu den Geschäftszeiten)
Nedis B.V., de Tweeling 28
5215 MC 's-Hertogenbosch, Niederlande

Caméra d'action

ACAM21BK

Pour plus d'informations, consultez le manuel détaillé en ligne :
ned.is/acam21bk

Utilisation prévue
Ce produit est destiné à être un dispositif d'enregistrement.
Toute modification du produit peut avoir des conséquences sur la sécurité, la garantie et le bon fonctionnement.

Liste des pièces (Image A)
① Bouton OK
② Voyant LED d'alimentation
③ Bouton d'alimentation
④ Objectif de la caméra
⑤ Bouton HAUT
⑥ Bouton BAS
⑦ Haut-parleur
⑧ Affichage
⑨ Voyant LED d'état
⑩ Voyant LED de charge
⑪ Couvercle des piles
⑫ Microphone
⑬ Port USB-C
⑭ Emplacement pour carte microSD

Pièces supplémentaires (non illustrées)
⑮ Batterie
⑯ Boîtier étanche
⑰ Accessoires de montage (x10)
⑱ Bandages
⑲ Câble USB-C
⑳ Tapis 3M
㉑ Sangle
㉒ Chiffon de lentille

Consignes de sécurité
AVERTISSEMENT
- Utilisez le produit uniquement comme décrit dans le présent manuel.
- Ne pas utiliser le produit si une pièce est endommagée ou défectueuse. Remplacer immédiatement un appareil endommagé ou défectueux.
- Ne pas laisser tomber le produit et éviter de le cogner.
- Ce produit ne peut être réparé que par un technicien qualifié afin de réduire les risques d'électrocution.
- Débrancher le produit de la prise secteur et de tout autre équipement en cas de problème.
- Ne pas exposer le produit à l'eau ou à l'humidité.

Insérez ou changez la carte mémoire (Image B)
Une carte microSD (non incluse) est nécessaire pour faire des photos ou des vidéos. Insérez la carte microSD dans l'emplacement pour carte microSD ⑭.
- Utilisez une carte microSD avec une capacité de stockage maximum de 32 Go.
- Formatez la carte microSD avant utilisation.

Batterie (Image C)
Charger la caméra depuis n'importe quelle prise USB avec le câble USB-C fourni. La caméra peut être chargée pendant l'enregistrement d'une vidéo. La charge complète de la batterie prend environ 3 heures.
- Lorsque le niveau de charge de la batterie est faible, une notification de batterie faible s'affiche à l'écran et la caméra se met hors tension.

Mettre la caméra sous tension
Maintenez le bouton d'alimentation ③ pendant environ 3 secondes jusqu'à ce que le voyant LED d'état ⑨ s'allume en bleu. Un écran de bienvenue apparaît et la caméra passe en mode vidéo.

Basculer entre les modes

	Mode vidéo
	Mode photo
	Mode lecture
	Mode configuration

Basculez entre les modes en appuyant sur le bouton d'alimentation ③.

Attache
Fixez la caméra d'action dans le boîtier de protection. Le boîtier de protection peut être fixé sur vos vêtements, tenues d'action, casque, etc., avec des accessoires de montage fournis.

Enregistrer des photos et des images vidéo
En mode vidéo, appuyez sur OK pour démarrer ou arrêter l'enregistrement vidéo.
En mode photo, appuyez sur OK prendre une photo.

Visionner des photos et des images vidéo
En mode affichage, appuyez sur UP ou BAS pour aller à la photo ou à la vidéo suivante ou précédente. Appuyez sur OK pour lire et arrêter des vidéos.

Navigation dans le menu paramètres
Dans le menu des paramètres, utilisez UP et BAS pour naviguer entre les options. Appuyez sur OK pour sélectionner et confirmer des options.
- Pour une description du menu des paramètres, consultez le manuel détaillé en ligne.

Transférez les fichiers sur un périphérique externe.
Connectez la caméra à votre appareil avec le câble USB-C. Transférez les fichiers que vous souhaitez enregistrer sur votre appareil.
Vous pouvez également extraire la carte microSD de votre caméra et l'insérer dans un lecteur de carte connecté à votre appareil.

Utilisation avec l'application N-go 1080p
Utilisez l'application N-go 1080p sur votre appareil mobile pour revoir des photos et des vidéos, les transférer sur votre appareil mobile, prendre des photos, enregistrer une vidéo, basculer entre les modes photo et vidéo et modifier des paramètres.
- L'application fonctionne mieux avec iPhone ou Android version 8.0 et ultérieure.
- Pour plus d'informations sur le fonctionnement de l'application, consultez le manuel détaillé en ligne.

1. Mettez votre caméra en marche. Appuyez sur UP pour activer le Wi-Fi.
2. Ouvrez les paramètres Wi-Fi sur votre appareil mobile. Sélectionnez le réseau Wi-Fi N-Go 1080p. Entrer le mot de passe 12345678.
3. Installez et ouvrez l'application N-go 1080p. Sélectionnez le réseau Wi-Fi . Entrez le mot de passe pour vous connecter.
4. Une fois la connexion établie, vous voyez la vue en direct de la caméra. Vous pouvez maintenant contrôler la caméra avec l'application.
5. Lorsque vous avez terminé, appuyez sur UP sur la caméra pour revenir au mode vidéo ou photo.

Visionnez des photos et des images vidéo sur un périphérique externe
- Le câble ultra HD n'est pas inclus.

Pour afficher les photos et les images vidéo sur un téléviseur ou un écran sans transférer de fichiers, connectez la caméra à un périphérique externe à l'aide d'un câble ultra HD.

Déclaration de conformité
Nous, Nedis B.V., déclarons en tant que fabricant que le produit ACAM21BK de notre marque Nedis®, produit en Chine, a été testé conformément à toutes les normes et réglementations CE en vigueur et que tous les tests ont été réussis. Ceci inclut, sans toutefois s'y limiter, le règlement RED 2014/53/UE.

La Déclaration de conformité complète (et la fiche de sécurité le cas échéant) peut être trouvée et téléchargée via webshop.nedis.fr/ACAM21BK#support
Pour plus d'informations sur la conformité, contactez le service client :

Site Web : www.nedis.com
E-mail : service@nedis.com
Téléphone : +31 (0)73-5991055 (pendant les heures de bureau)
Nedis B.V., de Tweeling 28
5215 MC 's-Hertogenbosch, Pays-Bas

Actiecamera

ACAM21BK

Zie voor meer informatie de uitgebreide handleiding online:
ned.is/acam21bk

Bedoeld gebruik
Dit product is uitsluitend bedoeld als een opnameapparaat.
Elke wijziging van het product kan gevolgen hebben voor veiligheid, garantie en correcte werking.

Onderdelenlijst (Afbeelding A)
① OK knop
② Voedingsindicatie LED
③ Aan/uit-knop
④ Cameralens
⑤ OMHOOG knop
⑥ OMLAAG knop
⑦ Luidspreker
⑧ Display
⑨ Statusindicatie LED
⑩ Oplaadindicatie LED
⑪ Batterij deksel
⑫ Microfoon
⑬ USB-C-poort
⑭ MicroSD-kaartsleuf

Extra onderdelen (niet afgebeeld)
⑮ Batterij
⑯ Waterdichte behuizing
⑰ Montagetoebehoren (x10)
⑱ Verbanden
⑲ USB-C-kabel
⑳ 3M matten
㉑ Vastbindbandjes
㉒ Lensdoekje

Veiligheidsvoorschriften
WAARSCHUWING
- Gebruik het product alleen zoals beschreven in deze handleiding.
- Gebruik het product niet als een onderdeel beschadigd of defect is. Vervang een beschadigd of defect apparaat onmiddellijk.
- Laat het product niet vallen en voorkom stoten.
- Dit product mag voor onderhoud alleen worden geopend door een erkend technicus om het risico op elektrische schokken te verkleinen.
- Koppel het product los van het stopcontact en van andere apparatuur als er zich problemen voordoen.
- Stel het product niet bloot aan water of vocht.

Plaats of vervang de geheugenkaart (Afbeelding B)
Een microSD-kaart (niet inbegrepen) is nodig om foto's te nemen of videobeelden te maken. Plaats de microSD-kaart in de microSD-kaartsleuf ⑭.
- Gebruik een microSD-kaart met een maximale opslagcapaciteit van 32 GB.
- Formatteer de microSD-kaart voor gebruik.

Batterij (Afbeelding C)
Laad de camera op via een USB-aansluiting met de meegeleverde USB-C-kabel. De camera kan tijdens het opnemen van video worden opgeladen. Het volledig opladen van de batterij duurt ongeveer 3 uur.
- Als de batterij bijna leeg is, wordt er een melding voor een lege batterij op het scherm weergegeven en gaat de camera uit.

Zet de camera aan
Houd de aan/uit-knop ③ ongeveer 3 seconden ingedrukt totdat het statuslampje LED ⑨ blauw gaat branden. Er verschijnt een welkomstscherm en de camera gaat in de videomodus.

Schakelen tussen de modi

	Videomodus
	Beeldmodus
	Afspeelmodus
	Instelmodus

Schakel tussen de modi met behulp van de aan/uit knop ③.

Bevestigen
Bevestig de actiecamera in de beschermende behuizing. De beschermende behuizing kan m.b.v. het meegeleverde bevestigingsmateriaal aan uw kleding, actieapparatuur, helm, enz. worden bevestigd.

Foto's en videobeelden opnemen
Druk in de videomodus op OK om de video-opname te starten of te stoppen.
Druk in de beeldmodus op OK om een foto te maken.

Foto's en videobeelden bekijken
Druk in de weergavemodus op OMHOOG of OMLAAG om naar de volgende of vorige foto of video te gaan. Druk op OK om video's af te spelen en te stoppen.

Instellingenmenu navigatie
In het instellingenmenu, gebruik OMHOOG en OMLAAG om tussen de opties te navigeren. Druk op OK om opties te selecteren en te bevestigen.
- Raadpleeg de uitgebreide handleiding online voor een beschrijving van het instellingenmenu.

Bestanden naar een extern apparaat overbrengen.
Sluit de camera met de USB-C-kabel aan op uw apparaat. Bestanden die u wilt opslaan naar uw apparaat overbrengen.
U kunt ook de microSD-kaart uit uw camera nemen en deze in een op uw apparaat aangesloten kaartlezer plaatsen.

Gebruik van de N-go 1080p App
Gebruik de N-go 1080p App op uw mobiele apparaat om beelden en video's te bekijken, naar uw mobiele apparaat over te brengen, foto's te maken, video's op te nemen, tussen beeld- en videomodi te schakelen en instellingen te wijzigen.
- De app werkt het beste met iPhone of Android versie 8.0 en hoger.
- Voor meer informatie over de werking van de app kunt u de uitgebreide handleiding online raadplegen.

1. Zet uw camera aan. Druk op OMHOOG om de Wi-Fi t activeren.
2. Open de Wi-Fi-instellingen op uw mobiele apparaat. Selecteer Wi-Fi netwerk N-Go 1080p. Voer wachtwoord 12345678in.
3. Installeer en open de N-go 1080p App. Selecteer Wi-Fi netwerk . Voer wachtwoord in om een verbinding te maken.
4. Zodra de verbinding tot stand is gebracht, ziet u het livebeeld van de camera. U kunt de camera nu met de app bedienen.
5. Wanneer u klaar bent, druk op OMHOOG op de camera naar de video- of beeldmodus om terug te keren.

Foto's en videobeelden op een extern apparaat bekijken
- Ultra HD-kabel is niet inbegrepen.

Om de foto's en videobeelden op een TV of monitor te bekijken zonder bestanden over te dragen, sluit de camera met een ultra HD-kabel aan op het externe apparaat.

Verklaring van overeenstemming
Wij, Nedis B.V. verklaren als producent dat het product ACAM21BK van ons merk Nedis®, geproduceerd in China, is getest conform alle relevante CE-normen/voorschriften en dat alle tests succesvol zijn afgelegd. Dit omvat, maar is niet beperkt tot de richtlijn RED 2014/53/EU.

De volledige conformiteitsverklaring (en het blad met veiligheidsgegevens indien van toepassing) kan worden gevonden en gedownload via webshop.nedis.nl/ACAM21BK#support
Voor andere informatie met betrekking tot de naleving neemt u contact op met de klantenservice:

Web: www.nedis.nl
Email: service@nedis.com
Telefoon: +31 (0)73-5991055 (tijdens kantooruren)
Nedis B.V., de Tweeling 28
5215 MC 's-Hertogenbosch, The Netherlands

Action camera

ACAM21BK

Per maggiori informazioni vedere il manuale esteso online:
ned.is/acam21bk

Uso previsto
Questo prodotto è inteso come dispositivo di registrazione.
Eventuali modifiche al prodotto possono comportare conseguenze per la sicurezza, la garanzia e il corretto funzionamento.

Elenco parti (Immagine A)
① Pulsante OK
② Spia LED di alimentazione
③ Pulsante di accensione
④ Obiettivo telecamera
⑤ Pulsante SU
⑥ Pulsante GIÙ
⑦ Altoparlante
⑧ Display
⑨ Spia LED di stato
⑩ Spia LED di ricarica
⑪ Coperchio della batteria
⑫ Microfono
⑬ Porta USB-C
⑭ Ingresso scheda micro SD

Parti supplementari (non illustrate)
⑮ Batteria
⑯ Custodia impermeabile
⑰ Accessori di montaggio (x10)
⑱ Bende
⑲ Cavo USB-C
⑳ Tappetini 3M
㉑ Cordicelle
㉒ Panno per lenti

Istruzioni di sicurezza
ATTENZIONE
- Utilizzare il prodotto solo come descritto nel presente manuale.
- Non utilizzare il prodotto se una parte è danneggiata o difettosa. Sostituire immediatamente un dispositivo danneggiato o difettoso.
- Non far cadere il prodotto ed evitare impatti.
- Il prodotto può essere riparato e sottoposto a manutenzione esclusivamente da un tecnico qualificato per ridurre il rischio di scosse elettriche.
- Scollegare il prodotto dalla presa elettrica e da altre apparecchiature se si verificano problemi.
- Non esporre il prodotto all'acqua o all'umidità.

Inserimento o sostituzione della memory card (Immagine B)
Per acquisire immagini o video è necessaria una scheda micro SD (non in dotazione). Inserire la scheda micro SD nella fessura per schede micro SD ⑭.
- Utilizzare una scheda micro SD con una capacità di dati massima di 32 GB.
- Formattare la scheda micro SD prima dell'uso.

Batteria (Immagine C)
Ricaricare la telecamera da qualsiasi presa USB con il cavo USB-C in dotazione. La telecamera può essere ricaricata durante la registrazione di video. La batteria richiede circa 3 ore per essere ricaricata completamente.
- Quando il livello della batteria è basso, sullo schermo viene visualizzata un'indicazione e la telecamera si spegne.

Accensione della telecamera
Tenere premuto il pulsante di accensione ③ per circa 3 secondi fino a quando la spia LED di stato ⑨ si accende in blu. Appare una schermata di benvenuto e la telecamera entra in modalità video.

Commutazione fra modalità

	Modalità video
	Modalità immagine
	Modalità riproduzione
	Modalità impostazione

Passare fra le varie modalità premendo il pulsante di accensione ③.

Fissaggio
Fissare l'action camera nella custodia di protezione. La custodia di protezione può essere fissata ai propri abiti, all'equipaggiamento, al casco, ecc. grazie agli accessori di montaggio in dotazione.

Registrazione di immagini e video
In modalità video, premere OK per avviare o arrestare la registrazione di video.
In modalità immagine, premere OK per acquisire un'immagine.

Visualizzazione di immagini e riprese video
In modalità di visualizzazione, premere SU o GIÙ per passare all'immagine o al video precedente o successivo. Premere OK per riprodurre o arrestare i video.

Navigazione nel menu Impostazioni
Nel menu impostazioni, utilizzare SU e GIÙ per navigare fra le opzioni. Premere OK per selezionare e confermare le opzioni.
- Per una descrizione del menu delle impostazioni, consultare il manuale esteso online.

Trasferire i file a un dispositivo esterno.
Collegare la telecamera al proprio dispositivo con il cavo USB-C. Trasferire i file che si desidera salvare sul proprio dispositivo.
Alternativamente, estrarre la scheda micro SD dalla telecamera e inserirla nel lettore di schede collegato al proprio dispositivo.

Utilizzo con l'app N-go 1080p
Utilizzare l'app N-go 1080p sul proprio dispositivo mobile per rivedere immagini e video, trasferirli al proprio dispositivo mobile, acquisire immagini, registrare video, alternare fra la modalità immagine e video e modificare le impostazioni.
- L'app funziona al meglio con iPhone o Android versione 8.0 e successiva.
- Per maggiori informazioni sul funzionamento dell'app, consultare il manuale esteso online.

1. Accendere la telecamera. Premere SU per attivare il Wi-Fi.
2. Aprire le impostazioni Wi-Fi sul proprio dispositivo mobile. Selezionare la rete Wi-Fi N-Go 1080p. Inserire la password 12345678.
3. Installare e aprire l'app N-go 1080p. Selezionare la rete Wi-Fi . Inserire la password per collegarsi.
4. Una volta stabilita la connessione, si vedrà la visualizzazione dal vivo della telecamera. Ora è possibile controllare la telecamera con l'app.
5. Una volta terminato, premere SU sulla telecamera per ritornare alla modalità video o immagine.

Visualizzazione di immagini e riprese video su un dispositivo esterno
- Il cavo ultra HD non è incluso.

Per visualizzare le immagini e i video su una TV o su un monitor senza trasferire alcun file, collegare la telecamera al dispositivo esterno con un cavo ultra HD.

Dichiarazione di conformità
Noi sottoscritti, Nedis B.V., dichiariamo, in quanto fabbricanti, che il prodotto ACAM21BK con il nostro marchio Nedis®, prodotto in Cina, è stato collaudato ai sensi di tutte le norme e i regolamenti CE pertinenti e che tutti i collaudi sono stati superati con successo. Questo include, senza esclusione alcuna, la normativa RED 2014/53/UE.

La Dichiarazione di conformità completa (e le schede di sicurezza, se applicabili) sono disponibili e possono essere scaricate da webshop.nedis.it/ACAM21BK#support
Per ulteriori informazioni relative alla conformità, contattare il servizio clienti:

Sito web: www.nedis.com
E-mail: service@nedis.com
Telefono: +31 (0)73-5991055 (in orario d'ufficio)
Nedis B.V., de Tweeling 28
5215 MC 's-Hertogenbosch, Paesi Bassi

Cámara deportiva

ACAM21BK

Para más información, consulte el manual ampliado en línea:
ned.is/acam21bk

Uso previsto por el fabricante
Este producto está diseñado como dispositivo de grabación.
Cualquier modificación del producto puede tener consecuencias para la seguridad, la garantía y el funcionamiento adecuado.

Lista de piezas (Imagen A)
① Botón OK
② Indicador LED de alimentación
③ Botón de encendido
④ Lente de la cámara
⑤ Flecha ARRIBA
⑥ Flecha ABAJO
⑦ Altavoz
⑧ Pantalla
⑨ Indicador LED de estado
⑩ Indicador LED de carga en curso
⑪ Tapa de las pilas
⑫ Micrófono
⑬ Puerto USB-C
⑭ Ranura tarjeta microSD

Piezas adicionales (no se muestran en la ilustración)
⑮ Batería
⑯ Carcasa impermeable
⑰ Accesorios de montaje (x10)
⑱ Cintas
⑲ Cable USB-C
⑳ Tapetes 3M
㉑ Bridas
㉒ Paño para el objetivo

Instrucciones de seguridad
ADVERTENCIA
- Utilice el producto únicamente tal como se describe en este manual.
- No use el producto si alguna pieza está dañada o presenta defectos. Sustituya inmediatamente el aparato si presenta daños o está defectuoso.
- No deje caer el producto y evite que sufra golpes.
- Este producto solo puede recibir servicio de un técnico cualificado para su mantenimiento para así reducir el riesgo de descargas eléctricas.
- Desconecte el producto de la toma de corriente y de otros equipos si surgen problemas.
- No exponga el producto al agua o a la humedad.

Cómo insertar o cambiar la tarjeta de memoria (Imagen B)
Para hacer fotos o vídeos hace falta una tarjeta microSD (no incluida). Meta la tarjeta microSD en la ranura ⑭.
- Use una tarjeta microSD con 32 GB de capacidad máxima de almacenamiento.
- Antes de usar la tarjeta microSD, formatéela.

Batería (Imagen C)
Cargue la cámara en cualquier enchufe USB con el cable USB-C proporcionado. La cámara puede cargarse mientras graba vídeo. La carga completa de la batería tarda unas 3 horas.
- Cuando la batería se agota, aparece un aviso de batería baja en pantalla y la cámara se apaga.

Encender la cámara
Mantenga pulsado el botón ③ durante unos 3 segundos hasta que el indicador de estado LED ⑨ se ilumine en azul. Aparece una pantalla de bienvenida y la cámara pasa a modo vídeo.

Cómo cambiar entre los modos

	Modo Vídeo
	Modo Fotos
	Modo Reproducción
	Modo Configuración

Alterne entre los modos pulsando el botón ③.

Cómo colocar la cámara
Meta la cámara deportiva en la carcasa protectora. Puede enganchar la carcasa protectora a su ropa, equipamiento deportivo, casco, etc. mediante el accesorio de montaje suministrado.

Hacer fotos y vídeos
En el modo Vídeo, pulse OK para empezar o parar de grabar un vídeo.
En el modo Fotos, pulse OK para hacer una foto.

Cómo ver fotos o vídeos
En el modo Visualización, pulse ARRIBA o ABAJO para acceder a la foto o vídeo anterior o siguiente. Pulse OK para reproducir o detener vídeos.

Cómo navegar por el menú Ajustes
En el menú Ajustes, use ARRIBA y ABAJO para navegar por las opciones. Pulse OK para seleccionar y confirmar opciones.
- Si desea una descripción del menú Ajustes, consulte online el manual ampliado.

Pasar los archivos a un dispositivo externo
Conecte la cámara al dispositivo con el cable USB-C. Transfiera los archivos que quiera pasar al dispositivo.
Otra opción es sacar la tarjeta microSD de la cámara y meterla en un lector de tarjetas conectado a su dispositivo.

Utilícelo con la app N-go 1080p
Use la app N-go 1080p en su móvil para revisar las fotos y vídeos, enviarlos al dispositivo, hacer fotos, grabar vídeos, alternar entre modo Fotos y Vídeo y cambiar los ajustes.
- La app funciona mejor con iPhone y Android versión 8.0 o superior.
- Para más información sobre cómo funciona la app, consulte online el manual ampliado.

1. Encienda la cámara. Pulse ARRIBA para activar la WiFi.
2. Abra los ajustes de la WiFi en su móvil. Seleccione la red WiFi N-Go 1080p. Introduzca la contraseña 12345678.
3. Instale y abra la app N-go 1080p. Seleccione la red WiFi . Introduzca la contraseña para conectarse.
4. Una vez establecida la conexión, tendrá vista en directo de la cámara. Ya puede controlar la cámara con la app.
5. Cuando haya terminado, pulse ARRIBA en la cámara para volver al modo Vídeo o Fotos.

Cómo ver fotos o vídeos en un dispositivo externo
- El cable ultra HD no está incluido.

Para ver las fotos y los vídeos en una TV o monitor sin transferir archivos, conecte la cámara con un cable ultra HD al dispositivo externo.

Declaración de conformidad
Nosotros, Nedis B.V., declaramos como fabricante que el producto ACAM21BK de nuestra marca Nedis®, producido en China, ha sido probado de acuerdo con todas las normas y regulaciones relevantes de la CE y que se han superado todas las pruebas con éxito. Esto incluye, entre otras, la directiva europea sobre equipos radioeléctricos RED 2014/53/UE.

La declaración de conformidad completa (y la hoja de datos de seguridad, si procede) se puede encontrar y descargar en webshop.nedis.es/ACAM21BK#support
Para más información sobre el cumplimiento, póngase en contacto con el servicio de atención al cliente:

Página web: www.nedis.com
Correo electrónico: service@nedis.com
Teléfono: +31 (0)73-5991055 (en horas de oficina)
Nedis B.V., de Tweeling 28
5215 MC 's-Hertogenbosch (Países Bajos)

Câmara de ação

ACAM21BK

Para mais informações, consulte a versão alargada do manual on-line:
ned.is/acam21bk

Utilização prevista
Este produto destina-se a servir de dispositivo de gravação.
Qualquer alteração do produto pode ter consequências em termos de segurança, garantia e funcionamento adequado.

Lista de peças (Imagem A)
① Botão OK
② LED indicador de corrente
③ Botão de ligar/desligar
④ Lente da câmara
⑤ Botão CIMA
⑥ Botão BAIXO
⑦ Altifalante
⑧ Visor
⑨ LED indicador de estado
⑩ LED indicador de carga
⑪ Tampa das pilhas
⑫ Microfone
⑬ Porta USB-C
⑭ Ranhura do cartão MicroSD

Peças adicionais (não ilustradas na figura)
⑮ Bateria
⑯ Caixa à prova de água
⑰ Acessórios de montagem (x10)
⑱ Faixas
⑲ Cabo USB-C
⑳ Esteiras 3M
㉑ Amarras
㉒ Pano para a lente

Instruções de segurança
AVISO
- Utilize o produto apenas conforme descrito neste manual.
- Não utilize o produto caso uma peça esteja danificada ou defeituosa. Substitua imediatamente um dispositivo danificado ou defeituoso.
- Não deixe cair o produto e evite impactos.
- Este produto pode ser reparado apenas por um técnico qualificado para manutenção a fim de reduzir o risco de choque elétrico.
- Em caso de problema, desligue o produto da tomada elétrica bem como outros equipamentos.
- Não exponha o produto à água ou humidade.

Inserir ou substituir o cartão de memória (Imagem B)
É necessário um cartão microSD (não incluído) para tirar fotografias ou fazer vídeos. Insira o cartão microSD dentro da ranhura de cartão microSD ⑭.
- Utilize um cartão microSD com uma capacidade de armazenamento máxima de 32 GB.
- Formate o cartão microSD antes de o utilizar.

Bateria (Imagem C)
Carregue a câmara a partir de qualquer tomada USB com o cabo USB-C fornecido. A câmara pode ser carregada durante a gravação de vídeo. O carregamento completo da bateria demora cerca de 3 horas.
- Quando o nível da bateria está baixo, uma notificação de bateria fraca aparece no visor e a câmara desliga-se.

Ligue a câmara
Mantenha o botão de ligar/desligar ③ premido durante cerca de 3 segundos até o LED indicador de estado ⑨ acender a azul. Aparece um ecrã de boas-vindas e a câmara entra em modo de vídeo.

Alternar entre modos

	Modo de vídeo
	Modo de imagem
	Modo de reprodução
	Modo de configuração

Alterne entre os modos pressionando o botão de ligar/desligar ③.

Fixação
Ligue a câmara de ação à caixa de proteção. O invólucro de proteção pode ser equipado com o acessório de fixação no vestuário, equipamento de ação, capacete, etc., fornecidos.

Gravar imagens e imagens de vídeo
No modo de vídeo, prima OK para iniciar ou parar a gravação de vídeo.
No modo de fotografia, prima OK para tirar uma fotografia.

Visualizar imagens e imagens de vídeo
No modo de visualização, prima CIMA ou BAIXO para ir para a imagem ou vídeo seguinte ou anterior. Prima OK para reproduzir e parar vídeos.

Navegação no menu de definições
No menu de definições, utilize CIMA e BAIXO para navegar entre as opções. Pressione OK para selecionar e confirmar as opções.
- Para obter uma descrição do menu de definições, consulte o manual completo online.

Transferir ficheiros para um dispositivo externo.
Ligue a câmara ao seu dispositivo com o cabo USB-C. Transfira os ficheiros que pretende guardar no seu dispositivo.
Em alternativa, retire o cartão microSD da sua câmara e insira-o num leitor de cartões que esteja ligado ao seu dispositivo.

Utilizar com a aplicação N-go 1080p
Utilize a aplicação N-go 1080p no seu dispositivo móvel para rever imagens e vídeos, transferi-los para o seu dispositivo móvel, tirar fotografias, gravar vídeo, alternar entre modos de imagem e vídeo e alterar definições.
- A aplicação funciona melhor com iPhone ou Android versão 8.0 e superior.
- Para obter mais informações sobre o funcionamento da aplicação, consulte o manual completo online.

1. Ligue a sua câmara. Prima CIMA para ativar a Wi-Fi.
2. Abra as definições Wi-Fi no seu dispositivo móvel. Selecione a rede Wi-Fi N-Go 1080p. Introduza a palavra-passe 12345678.
3. Instale e abra a aplicação N-go 1080p. Selecione a rede Wi-Fi . Introduza a palavra-passe para se ligar.
4. Uma vez estabelecida a ligação, verá a visualização ao vivo da câmara. Pode agora controlar a câmara com a aplicação.
5. Quando terminar, prima CIMA na câmara para voltar ao modo de vídeo ou imagem.

Consulte as fotos e imagens de vídeo no dispositivo externo.
- O cabo Ultra HD não está incluído.

Para visualizar as imagens e vídeos num televisor ou monitor sem transferir quaisquer ficheiros, ligue a câmara ao dispositivo externo com um cabo ultra HD.

Declaração de conformidade
A Nedis B.V. declara, na qualidade de fabricante, que o produto ACAM21BK da nossa marca Nedis®, produzido na China, foi testado em conformidade com todas as normas e regulamentos CE relevantes e que todos os testes foram concluídos com sucesso. Os mesmos incluem, entre outros, o regulamento RED 2014/53/UE.

A Declaração de conformidade (e a ficha de dados de segurança, se aplicável) pode ser consultada e descarregada em webshop.nedis.pt/ACAM21BK#support
Para informações adicionais relativas à conformidade, contacte a assistência ao cliente:

Site: www.nedis.com
E-mail: service@nedis.com
Telefone: +31 (0)73-5991055 (durante as horas de expediente)
Nedis B.V., de Tweeling 28
5215 MC 's-Hertogenbosch, Países Baixos

Κάμερα δράσης

ACAM21BK

Για περισσότερες πληροφορίες δείτε το εκτενές online εγχειρίδιο:
ned.is/acam21bk

Προοριζόμενη χρήση
Το προϊόν αυτό προορίζεται αποκλειστικά ως συσκευή εγγραφής.
Οποιαδήποτε τροποποίηση του προϊόντος μπορεί να έχει επιπτώσεις στην ασφάλεια, την εγγύηση και τη σωστή λειτουργία.

Λίστα εξαρτημάτων (Εικόνα A)
① Κουμπί OK
② LED ένδειξη ισχύος
③ Κουμπί ισχύος
④ Φακός κάμερας
⑤ Κουμπί ΠΑΝΩ
⑥ Κουμπί ΚΑΤΩ
⑦ Ηχείο
⑧ Οθόνη
⑨ LED ένδειξη
⑩ LED ένδειξη φόρτισης
⑪ Καπάκι μπαταρίας
⑫ Μικρόφωνο
⑬ Θύρα USB-C
⑭ Θύρα για κάρτα microSD

Επιπλέον εξαρτήματα (δεν περιλαμβάνονται στην εικόνα)
⑮ Μπαταρία
⑯ Αδιάβροχο περίβλημα
⑰ Αξεσουάρ τοποθέτησης (x10)
⑱ Ιμάντες
⑲ Καλώδιο USB-C
⑳ 3M χαλάκια
㉑ Λουριά
㉒ Πανάκι για τους φακούς

Οδηγίες ασφάλειας
ΠΡΟΕΙΔΟΠΟΙΗΣΗ
- Χρησιμοποιείτε το προϊόν μόνο σύμφωνα με αυτό το εγχειρίδιο.
- Μην χρησιμοποιείτε το προϊόν εάν οποιοδήποτε τμήμα του έχει ζημιά ή ελάττωμα. Αντικαταστήστε αμέσως μία χαλασμένη ή ελαττωματική συσκευή.
- Μην ρίχνετε κάτω το προϊόν και αποφύγετε τα τραντάγματα.
- Για να μειώσετε τον κίνδυνο ηλεκτροπληξίας, η συντήρηση του προϊόντος πρέπει να πραγματοποιείται μόνο από εξουσιοδοτημένο τεχνικό συντήρησης.
- Αποσυνδέστε το προϊόν από το ρεύμα και άλλες συσκευές αν προκύψει κάποιο πρόβλημα.
- Μην εκθέτετε το προϊόν σε νερό ή υγρασία.

Τοποθέτηση ή αλλαγή της κάρτας μνήμης (Εικόνα B)
Η κάρτα microSD (δεν περιλαμβάνεται) είναι απαραίτητη για τη λήψη φωτογραφιών και βίντεο. Τοποθετήστε την κάρτα microSD στη θύρα κάρτας microSD ⑭.
- Χρησιμοποιήστε μία κάρτα microSD με μέγιστη χωρητικότητα 32 GB.
- Κάντε μορφοποίηση στην κάρτα microSD πριν από τη χρήση.

Μπαταρία (Εικόνα C)
Φορτίστε την κάμερα από οποιαδήποτε έξοδο USB με το παρεχόμενο καλώδιο USB-C. Η κάμερα μπορεί να φορτίσει κατά την εγγραφή ενός βίντεο. Για πλήρη φόρτιση, η μπαταρία πρέπει να φορτίζεται 3 ώρες.
- Όταν το επίπεδο μπαταρίας είναι χαμηλό, μία ειδοποίηση χαμηλής μπαταρίας εμφανίζεται στην οθόνη και η κάμερα απενεργοποιείται.

Ενεργοποίηση της κάμερας
Πατήστε το κουμπί ισχύος ③ για περίπου 3 δευτερόλεπτα μέχρι που η λυχνία ένδειξης LED ⑨ φωτίζεται με μπλε χρώμα. Εμφανίζεται μία οθόνη καλωσόρισμα, και η κάμερα ενεργοποιεί τη λειτουργία βίντεο.

Αλλαγή λειτουργίας

	Λειτουργία βίντεο
	Λειτουργία φωτογραφίας
	Λειτουργία αναπαραγωγή
	Λειτουργία διαμόρφωσης

Αλλάξτε μεταξύ λειτουργιών πατώντας το κουμπί ισχύος ③.

Τοποθέτηση
Τοποθετήστε την κάμερα δράσης μέσα στο προστατευτικό περίβλημα. Το προστατευτικό περίβλημα μπορεί να στερεωθεί με το παρεχόμενο αξεσουάρ τοποθέτησης στα ρούχα, τον εξοπλισμό, το κράνος σας, κλπ.

Λήψη φωτογραφιών και βίντεο
Στη λειτουργία βίντεο, πατήστε OK για εκκίνηση ή διακοπή της εγγραφής βίντεο.
Στη λειτουργία φωτογραφία, πατήστε OK για τη λήψη μίας φωτογραφίας.

Προβολή φωτογραφιών και βίντεο
Στη λειτουργία προβολή, πατήστε ΠΑΝΩ ή ΚΑΤΩ για μετάβαση στην επόμενη ή προηγούμενη εικόνα ή βίντεο. Πατήστε OK για την αναπαραγωγή και διακοπή των βίντεο.

Πλοήγηση στο μενού ρυθμίσεων
Στο μενού ρυθμίσεων, χρησιμοποιείστε ΠΑΝΩ και ΚΑΤΩ για πλοήγηση μεταξύ των επιλογών. Πατήστε OK για επιλογή και επιβεβαίωση των επιλογών.
- Για την περιγραφή του μενού ρυθμίσεων, συμβουλευτείτε το αναλυτικό εγχειρίδιο online.

Μεταφορά αρχείων σε εξωτερική συσκευή.
Συνδέστε την κάμερα στη συσκευή σας με το καλώδιο USB-C. Μεταφορά των αρχείων που θέλετε να αποθηκεύσετε στη συσκευή σας.
Εναλλακτικά, απομακρύνετε την κάρτα microSD από την κάμερά σας και τοποθετήστε την σε μία συσκευή ανάγνωσης κάρτας που είναι συνδεδεμένη στη συσκευή σας.

Χρησιμοποιήστε με την εφαρμογή N-go 1080p
Χρησιμοποιήστε την εφαρμογή N-go 1080p στο κινητό σας για την προεπισκόπηση φωτογραφιών και βίντεο, τη μεταφορά τους στην κινητή συσκευή σας, τη λήψη φωτογραφιών, την εγγραφή βίντεο, την αλλαγή λειτουργιών φωτογραφία και βίντεο και την αλλαγή ρυθμίσεων.
- Η εφαρμογή λειτουργεί καλύτερα με iPhone ή Android έκδοση 8.0 ή μεγαλύτερη.
- Για περισσότερες πληροφορίες σχετικά με τη λειτουργία της εφαρμογής, συμβουλευτείτε το αναλυτικό εγχειρίδιο online.

1. Ενεργοποιήστε την κάμερά σας. Πατήστε ΠΑΝΩ για την ενεργοποίηση του Wi-Fi.
2. Ανοίξτε τις ρυθμίσεις Wi-Fi στην κινητή συσκευή σας. Επιλέξτε δίκτυο Wi-Fi N-Go 1080p. Εισάγετε τον κωδικό πρόσβασης 12345678.
3. Εγκαταστήστε και ανοίξτε την εφαρμογή N-go 1080p. Επιλέξτε δίκτυο Wi-Fi . Εισάγετε τον κωδικό πρόσβασης για να συνδεθείτε.
4. Μόλις εδραιωθεί η σύνδεση, μπορείτε να δείτε το ζωντανό πλάνο της κάμερας. Τώρα μπορείτε να ελέγχετε την κάμερα με την εφαρμογή.
5. Όταν τελειώσετε, πατήστε ΠΑΝΩ στην κάμερα για επιστροφή στη λειτουργία φωτογραφία ή βίντεο.

Προβολή φωτογραφιών και βίντεο σε εξωτερική συσκευή
- Το καλώδιο ultra HD δεν περιλαμβάνεται.

Για προβολή των φωτογραφιών και βίντεο σε μία τηλεόραση ή οθόνη, χωρίς τη μεταφορά αρχείων, συνδέστε την κάμερα με ένα καλώδιο ultra HD στην εξωτερική συσκευή.

Δήλωση συμμόρφωσης
Εμείς, η Nedis B.V. δηλώνουμε ως κατασκευαστής ότι το προϊόν ACAM21BK από τη μάρκα μας Nedis®, το οποίο κατασκευάζεται στην Κίνα, έχει ελεγχθεί σύμφωνα με όλα τα σχετικά πρότυπα και κανονισμούς της ΕΚ και ότι όλοι οι έλεγχοι έχει ολοκληρωθεί με επιτυχία. Η δήλωση συμμόρφωσης περιλαμβάνει αλλά δεν περιορίζεται στον κανονισμό RED 2014/53/EU.

Το πλήρες κείμενο της δήλωσης συμμόρφωσης (και το δελτίο ασφάλεια όπου ισχύει) υπάρχει και είναι διαθέσιμο προς λήψη στο webshop.nedis.gr/ACAM21BK#support
Για περισσότερες πληροφορίες σχετικά με τη δήλωση συμμόρφωσης, επικοινωνήστε με την υπηρεσία εξυπηρέτησης πελατών:

Web: www.nedis.com
E-mail: service@nedis.com
Τηλ.: +31 (0)73-5991055 (ώρες γραφείου)
Nedis B.V., de Tweeling 28
5215 MC 's-Hertogenbosch, the Netherlands

nedis

ACAM21BK

Action camera

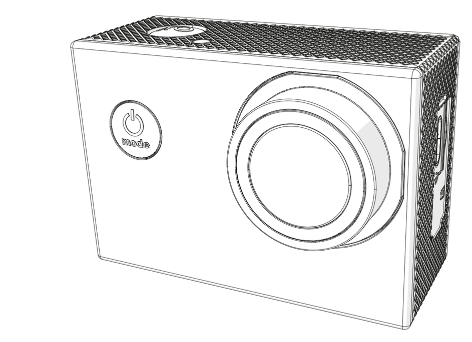

ned.is/acam21bk

Nedis BV
De Tweeling 28, 5215 MC 's-Hertogenbosch – The Netherlands
09/19

A

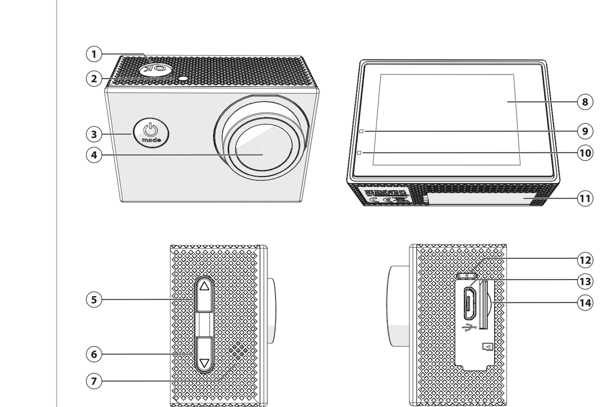

B

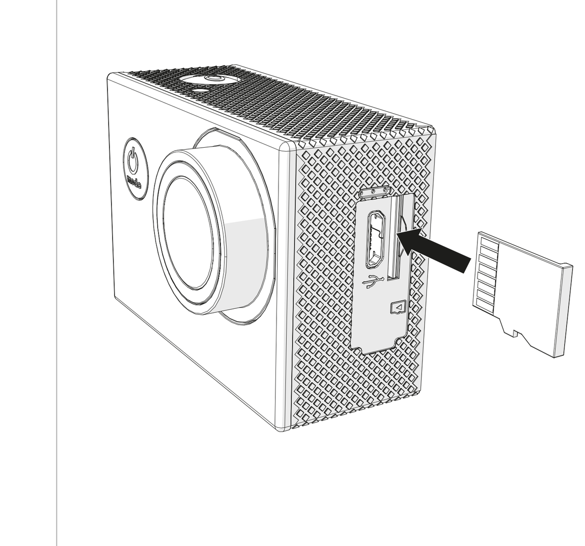

C

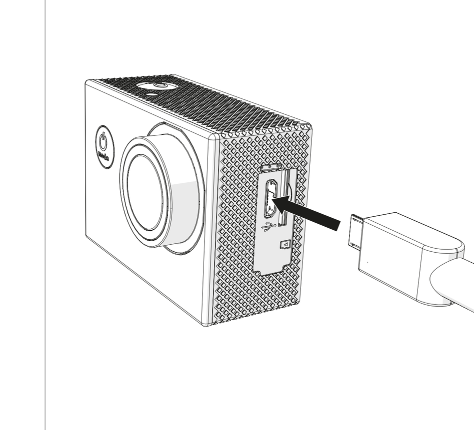

SV Snabbstartsguide

Actionkamera ACAM21BK

För ytterligare information, se den utökade manualen online: **ned.is/acam21bk**

Avsedd användning

Denna produkt är avsedd att användas som en inspelningsanordning.
Modifiering av produkten kan medföra konsekvenser för säkerhet, garanti och korrekt funktion.

Dellista (Bild A)

① OK-knapp
② LED-strömindikator
③ Kraftknapp
④ Kameraobjektiv
⑤ UPP-knapp
⑥ NED-knapp
⑦ Högtalare
⑧ Display
⑨ LED-statusindikator
⑩ LED-laddningsindikator
⑪ Batterilock
⑫ Mikrofon
⑬ USB-C-port
⑭ Micro-SD-kortplats

Ytterligare delar (återges ej på bilden)

⑮ Batteri
⑯ Vattentätt hölje
⑰ Monteringstillbehör (10 st.)
⑱ Band
⑲ USB-C-kabel
⑳ 3M-mattor
㉑ Kameraremmar
㉒ Linsduk

Säkerhetsanvisningar

⚠ VARNING

- Använd produkten endast enligt anvisningarna i denna bruksanvisning.
- Använd inte produkten om en del är skadad eller defekt. Byt en omedelbart en skadad eller defekt enhet.
- Tappa inte produkten och skydda den mot slag.
- Denna produkt får, för att minska risken för elchock, endast servas av en kvalificerad underhållstekniker.
- Koppla bort produkten från eluttaget och annan utrustning i händelse av problem.
- Exponera inte produkten till vatten eller fukt.

Sätta i eller byta minneskort (Bild B)

Ett Micro-SD-kort (medföljer ej) krävs för att ta bilder eller spela in videor. Sätt i Micro-SD-kortet i Micro-SD-kortplatsen ⑭.

- Använd ett Micro-SD-kort med en lagringskapacitet på högst 32 GB.
- Formatera Micro-SD-kortet före användning.

Batteri (Bild C)

Ladda kameran via valfritt USB-uttag med den medföljande USB-C-kabeln. Kameran kan laddas under pågående videoinspelning. Det tar cirka 3 timmar att ladda batteriet fullt.
När batterinivån är låg visas ett meddelande om låg batterinivå på skärmen och kameran stängs av.

Slå på kameran

Tryck på strömknappen ③ i cirka 3 sekunder tills LED-statusindikatorn ⑨ lyser blått. En välkomstskärm visas och kameran övergår till videoläge.

Växla mellan olika lägen

	Videoläge
	Bildläge
	Uppspelningsläge
	Inställningsläge

Växla mellan lägena genom att trycka på strömknappen ③.

Infästning

Fäst actionkameran i skyddshöljet. Skyddshöljet kan fästas i kläder, utrustning, hjälm etc. med de medföljande monteringstillbehören.

Ta bilder och spela in videor

Tryck på OK i videoläget för att starta eller stoppa videoinspelning.
Tryck på OK i bildläget för att ta en bild.

Granska bilder och videor

Tryck på UPP eller NED i granskningsläget för att visa nästa eller föregående bild eller video.
Tryck på OK för att spela upp och stoppa videor.

Navigera i inställningsmenyn

Använd UPP och NED i inställningsmenyn för att navigera mellan olika alternativ. Tryck på OK för att välja och bekräfta alternativ.

- För en beskrivning av inställningsmenyn se den utökade manualen online.

Överföra filer till en extern enhet.

Anslut kameran till din enhet med USB-C-kabeln. Överför filerna du vill spara på din enhet.
Alternativt kan du ta ut Micro-SD-kortet från kameran och sätta in det i en kortläsare som är ansluten till din enhet.

Använda med appen N-go 1080p

Använd appen N-go 1080p på din mobila enhet för att granska bilder och videor, överföra dem till din mobila enhet, ta bilder, spela in video, växla mellan olika bild- och videolägen och ändra inställningar.

- Appen fungerar bäst med iPhone eller Android version 8.0 och senare.
- För mer information om hur appen fungerar se den utökade manualen online.

1. Slå på kameran. Tryck på UPP för att aktivera Wi-Fi.
2. Öppna Wi-Fi-inställningarna på din mobila enhet. Välj Wi-Fi-nätverk N-Go 1080p. Ange lösenord 12345678.
3. Installera och öppna appen N-go 1080p. Välj Wi-Fi-nätverk . Ange lösenord för att ansluta.
4. När anslutningen är upprättad kan du se realtidsvyn från kameran. Du kan nu styra kameran med appen.
5. När du är klar: tryck på UPP på kameran för att återgå till video- eller bildläget.

Granska bilder och videor på extern enhet

- Ultra HD-kabel medföljer ej.

Anslut kameran till en TV eller bildskärm med en Ultra HD-kabel för att visa bilderna och videorna på den externa enheten utan att överföra några filer.

Försäkran om överensstämmelse

Vi, Nedis B.V., försäkrar som tillverkare att produkten ACAM21BK från vårt varumärke Nedis®, tillverkad i Kina, har testats i enlighet med alla relevanta CE-standarder och föreskrifter och att alla tester genomförts med godkänt resultat. Detta inkluderar, men är inte begränsat till, radioutrustningsdirektivet 2014/53/EU.

Den fullständiga försäkran om överensstämmelse (och säkerhetsdatabladet, om tillämpligt) kan läsas och laddas ned från webshop.nedis.sv/ACAM21BK#support
För ytterligare information om överensstämmelse, var god kontakta vår kundtjänst:

Webbplats: www.nedis.com
E-post: service@nedis.com
Telefon: +31 (0)73-5991055 (under kontorstid)
Nedis B.V., de Tweeling 28
5215 MC 's-Hertogenbosch, Nederländerna

FI Pika-aloitusopas

Toimintakamera ACAM21BK

Katso tarkemmat tiedot käyttöoppaan laajemmasta verkkoversiosta: **ned.is/acam21bk**

Käyttötarkoitus

Tämä kamera on tarkoitettu ainoastaan tallennuslaitteeksi.
Tuotteen muutokset voivat vaikuttaa turvallisuuteen, takuuseen ja asianmukaiseen toimintaan.

Osaluettelo (Kuva A)

① OK-painike
② Virran LED-merkkivalo
③ Virtapainike
④ Kameran objektiivi
⑤ YLÖS-painike
⑥ ALAS-painike
⑦ Kaiutin
⑧ Näyttö
⑨ Tilan LED-merkkivalo
⑩ Latauksen LED-merkkivalo
⑪ Paristolokeron kansi
⑫ Mikrofoni
⑬ USB-C-portti
⑭ MicroSD-korttipaikka

Lisäosat (ei kuvaa)

⑮ Akku
⑯ Vedenpitävä kotelo
⑰ Kiinnitysvälineet (x10)
⑱ Hihnat
⑲ USB-C-johto
⑳ 3M-matot
㉑ Kuvauspiuhat
㉒ Linssin puhdistusliina

Turvallisuusohjeet

⚠ VAROITUS

- Käytä tuotetta vain tässä oppaassa kuvatun mukaisesti.
- Älä käytä tuotetta, jos jokin sen osa on vaurioitunut tai viallinen. Vaihda vahingoittunut tai viallinen laite välittömästi.
- Varo pudottamasta ja tönäisemästä tuotetta.
- Tämän tuotteen saa huoltaa vain pätevä teknikko sähköiskun vaaran vähentämiseksi.
- Irrota tuote sähköpistorasiasta ja muista laitteista, jos ongelmia ilmenee.
- Älä altista tuotetta vedelle tai kosteudelle.

Muistikortin asettaminen tai vaihtaminen (Kuva B)

Kuvien ja videoiden ottaminen vaatii microSD-muistikortin (ei sisälly toimitukseen). Aseta microSD-kortti microSD-korttipaikkaan ⑭.

- Käytä microSD-korttia, jossa on enintään 32 Gt:n tallennustila.
- Alusta microSD-kortti ennen käyttöä.

Akku (Kuva C)

Lataa kamera mistä tahansa USB-lähdöstä mukana toimitetulla USB-C-johdolla. Kameraa voidaan ladata videota kuvattaessa. Akun lataaminen täyteen kestää noin 3 tuntia.

- Kun akun varaustaso on alhainen, näytössä näkyy ilmoitus akun alhaisesta varaustasosta ja kamera sammuu.

Kameran kytkeminen päälle

Paina virtapainiketta ③ noin 3 sekuntia, kunnes tilan LED-merkkivalo ⑨ syttyy palamaan sinisenä. Näkyviin tulee tervetuloa-näyttö, ja kamera siirtyy videotilaan.

Tilojen välillä vaihtaminen

	Videotila
	Kuvatila
	Toistotila
	Asetustila

Vaihda tilojen välillä virtapainikkeella ③.

Kiinnittäminen

Kiinnitä toimintakamera suojakoteloon. Voit kiinnittää suojakotelon mukana toimitetulla kiinnitysvälineellä vaatteeseen, urheiluvarusteeseen, kypärään tmv.

Kuvien ja videoiden ottaminen

Aloita tai lopeta videon kuvaaminen painamalla videotilassa OK.
Ota kuva painamalla kuvatilassa OK.

Kuvien ja videoiden katsominen

Siirry seuraavaan tai edelliseen kuvaan tai videoon painamalla katselutilassa YLÖS tai ALAS.
Toista tai pysäytä videoita painamalla OK.

Asetusvalikon selaaminen

Voit navigoida asetusvalikossa vaihtoehtojen välillä YLÖS- ja ALAS-painikkeilla. Valitse vaihtoehtoja ja vahvista valinnat painamalla OK.

- Katso asetusvalikon kuvaus käyttöoppaan laajemmasta verkkoversiosta.

Siirrä tiedostot ulkoiseen laitteeseen.

Liitä kamera laitteeseesi USB-C-johdolla. Siirrä laitteellesi tiedostot, jotka haluat tallentaa.
Vaihtoehtoisesti ota microSD-kortti kamerastasi ja aseta se kortinlukijaan, joka on liitetty laitteeseesi.

Käyttö N-go 1080p -sovelluksella

Käytä mobiililaitteesi N-go 1080p -sovellusta kuvien ja videoiden katseluun, niiden siirtämiseen mobiililaitteellesi, kuvien ottamiseen, videon tallentamiseen, kuva- ja videotilan välillä vaihtamiseen ja asetusten muuttamiseen.

- Sovellus toimii parhaiten vähintään iPhone- ja Android-versiolla 8.0.
- Katso tarkemmat tiedot sovelluksen käytöstä käyttöoppaan laajemmasta verkkoversiosta.

1. Kytke kamera päälle. Aktivoi Wi-Fi painamalla YLÖS.
2. Avaa Wi-Fi-asetukset mobiililaitteestasi. Valitse Wi-Fi-verkko N-Go 1080p. Syötä salasana 12345678.
3. Asenna ja avaa N-go 1080p -sovellus. Valitse Wi-Fi-verkko . Muodosta yhteys syöttämällä salasana .
4. Kun yhteys on muodostettu, näet kameran reaaliaikaista kuvaa. Voit nyt ohjata kameraa sovelluksella.
5. Kun olet valmis, palaa video- tai kuvatilaan painamalla kameran YLÖS-painiketta.

Katso kuvat ja videot ulkoisesta laitteesta

- Ultra HD -johto ei sisälly toimitukseen.

Jos haluat katsella kuvia ja videoita televisiosta tai näytöltä siirtämättä tiedostoja, yhdistä kamera Ultra HD -johdolla ulkoiseen laitteeseen.

Vaatimustenmukaisuusvakuutus

Nedis B.V. ilmoittaa valmistajana, että tuote ACAM21BK tuotemerkistämme Nedis®, valmistettu Kiinassa, on testattu kaikkien asiaankuuluvien CE-standardien ja määräysten mukaisesti ja tuote on läpäissyt kaikki testit. Tämä sisältää RED 2014/53/EU -direktiivin siihen kuitenkaan rajoittumatta.

Täydellinen vaatimustenmukaisuusvakuutus (ja käyttöturvallisuustiedote, mikäli käytettävissä) on saatavilla ja ladattavissa osoitteesta webshop.nedis.fi/ACAM21BK#support
Lisätietoa vaatimustenmukaisuudesta saat ottamalla yhteyttä asiakaspalveluun:

Internet: www.nedis.com
Sähköposti: service@nedis.com
Puhelin: +31 (0)73-5991055 (toimistotyöaikana)
Nedis B.V., de Tweeling 28
5215 MC 's-Hertogenbosch, Alankomaat

DA Vejledning til hurtig start

Action-kamera ACAM21BK

Yderligere oplysninger findes i den udvidede manual online: **ned.is/acam21bk**

Tilsigtet brug

Dette produkt er udelukkende beregnet som optage-apparat.
Enhver modificering af produktet kan have konsekvenser for sikkerhed, garanti og korrekt funktion.

Liste over dele (Billede A)

① OK-knap
② Strømindikator LED
③ Knappen Power
④ Kameralinse
⑤ OP-knap
⑥ NED-knap
⑦ Højttaler
⑧ Skærm
⑨ Statusindikator LED
⑩ Opladerindikator LED
⑪ Batteridæksel
⑫ Mikrofon
⑬ USB-C-port
⑭ Mikro SD-kortsprække

Ekstra dele (ikke vist i illustrationen)

⑮ Batteri
⑯ Vandtæt hus
⑰ Monteringstilbehør (x10)
⑱ Bandager
⑲ USB-C-kabel
⑳ 3M-puder
㉑ Stropper
㉒ Linseklud

Sikkerhedsinstruktioner

⚠ ADVARSEL

- Anvend kun produktet som beskrevet i denne manual.
- Brug ikke produktet, hvis det er skadet eller defekt. Udskift straks et skadet eller defekt produkt.
- Tab ikke produktet og undgå at støde det.
- Dette produkt må kun vedligeholdes af en kvalificeret tekniker pga. risikoen for elektrisk stød.
- Afbryd produktet fra det elektriske strømstik og andet udstyr, hvis der opstår problemer.
- Udsæt ikke produktet for vand eller fugt.

Indsæt eller skift hukommelseskortet (Billede B)

Et mikro SD-kort (ikke inkluderet) er nødvendigt for at kunne tage fotos eller optage video.
Sæt det mikro SD-kortet ind i mikro SD-sprækken ⑭.

- Brug et mikro SD-kort med maksimalt 32 GB opbevaringsplads.
- Formatér mikro SD-kortet før brug.

Batteri (Billede C)

Oplad kameraet fra ethvert USB-stik med det medfølgende USB-C-kabel. Kameraet kan oplades mens der optages video. Det tager cirka tre timer at oplade batteriet helt.

- Når batteriniveauet er lavt, vises en 'lavt batteri'-notifikation på skærmen, og kameraet slukker.

Tænd for kameraet

Hold strømknappen ③ nede i cirka 3 sekunder, indtil LED-statusindikatoren ⑨ lyser blåt. En velkomstskærm kommer frem, og kameraet går til videofunktion.

Skift mellem funktioner

	Videofunktion
	Billedefunktion
	Afspilningsfunktion
	Indstillingsfunktion

Skift mellem funktioner ved hjælp af strømknappen ③.

Fastgørelse

Fastgør action-kameraet i den beskyttende etui. Det beskyttende etui kan sættes på dit tøj, aktive grej, hjelm m.m. med det medfølgende monteringstilbehør.

Optag fotos og videooptagelser

Tryk på OK i videofunktion for at starte eller stoppe med at optage video.
Tryk på OK i fotofunktion for at tage et foto.

Se fotos eller videooptagelser

Tryk på OP eller NED i visningsfunktion for at gå til næste eller forrige foto eller video. Tryk på OK for at afspille og stoppe videoer.

Indstillingsmenu navigation

Brug OP og NED i indstillingsmenuen for at navigere mellem funktioner. Tryk på OK for at vælge og bekræfte funktioner.

- For en beskrivelse af indstillingsmenuen, se den udvidede manual online.

Overfør filer til en ekstern enhed.

Forbind kameraet til din enhed med USB-C-kablet. Overfør de filer, du vil gemme til din enhed.
Alternativ kan du tage mikro SD-kortet fra dit kamera og sætte det ind i kortlæseren, som er forbundet til din enhed.

Brug med N-go 1080p App

Brug N-go 1080p Appen på din mobile enhed for at gennemse billeder og videoer, overføre dem til din mobile enhed, tage billeder, optage video, skifte billede- og videofunktion og ændre indstillinger.

- Denne app virker bedst med iPhone eller Android version 8.0 og op.
- For mere information om hvordan appen virker, se den udvidede manual online.

1. Tænd dit kamera. Tryk OP for at aktivere WiFi.
2. Åbn WiFi-indstillingerne på din mobile enhed. Vælg WiFi netværk N-Go 1080p. Indtast adgangskode 12345678.
3. Installer og åbn N-go 1080p App. Vælg WiFi netværk . Indtast adgangskode for at forbinde.
4. Når forbindelse er etableret, vil du se et en live visning af kameraet. Du kan nu styre kameraet med appen.
5. Når du er færdig, tryk på OP på kameraet for at returnere til video eller foto-funktion.

Se fotos og videooptagelser på en ekstern enhed

- Ultra HD-kabler følger ikke med.

For at se billeder og videooptagelser på et TV eller en skærm uden at overføre nogen filer, skal du forbinde kameraet med et ultra HD-kabel til den eksterne enhed.

Overensstemmelseserklæring

Vi, Nedis B.V. erklærer som producent, at produktet ACAM21BK fra vores brand Nedis®, produceret i Kina, er blevet testet i overensstemmelse med alle relevante CE-standarder og regler, og at alle test er beståede. Dette indebærer også direktiv 2014/53/EU (radioudstyrsdirektivet).

Den komplette overensstemmelseserklæring (og sikkerhedsdatabladet, hvis gældende) kan findes og downloades via webshop.nedis.da/ACAM21BK#support
For yderligere information angående denne overholdelse, kontakt kundeservice:

Web: www.nedis.com
E-mail: service@nedis.com
Telefon: +31 (0)73-5991055 (i kontortiden)
Nedis B.V., de Tweeling 28
5215 MC 's-Hertogenbosch, the Netherlands

NO Hurtigguide

Action-kamera ACAM21BK

For mer informasjon, se den fullstendige bruksanvisningen på nett: **ned.is/acam21bk**

Tiltenkt bruk

Dette produktet er tiltenkt som en innspillingsenhet.
Eventuelle modifikasjoner av produktet kan ha konsekvenser for sikkerhet, garanti og funksjon.

Liste over deler (Bilde A)

① OK-knapp
② Strømindikatorlys
③ På/av-knapp
④ Kameralinse
⑤ OPP-knapp
⑥ NED-knapp
⑦ Høyttaler
⑧ Display
⑨ Statusindikatorlys
⑩ Ladeindikatorlys
⑪ Batterideksel
⑫ Mikrofon
⑬ USB-C-port
⑭ MicroSD-kortåpning

Ytterligere deler (vises ikke i illustrasjonen)

⑮ Batteri
⑯ Vanntett kamerahus
⑰ Monteringstilbehør (x10)
⑱ Bandasjer
⑲ USB-C-kabel
⑳ 3M-matter
㉑ Stropper
㉒ Objektivklut

Sikkerhetsinstruksjoner

⚠ ADVARSEL

- Produktet skal kun brukes som beskrevet i manualen.
- Ikke bruk produktet hvis det er skadet eller defekt. Bytt ut en skadet eller defekt enhet med det samme.
- Ikke mist produktet, og forhindre at det slås borti andre gjenstander.
- Dette produktet skal kun håndteres av en kvalifisert tekniker for vedlikehold for å redusere risikoen for elektrisk støt.
- Hvis det oppstår problemer, skal du koble produktet og eventuelt annet utstyr fra det elektriske uttaket.
- Ikke utsett produktet for vann eller fuktighet.

Sett inn eller bytt minnekort (Bilde B)

Et microSD-kort (ikke inkludert) er påkrevd for å ta bilder eller videoer. Sett microSD-kortet inn i microSD-kortåpningen ⑭.

- Bruk et microSD-kort med en maksimal lagringskapasitet på 32 GB.
- Formatér microSD-kortet før bruk.

Batteri (Bilde C)

Lad kameraet fra et hvilket som helst USB-uttak med den medfølgende USB-C-kabelen. Kameraet kan lades mens det spiller inn video. Fullstendig opplading av batteriet tar omtrent 3 timer.

- Når batterinivået er lavt, vises et varsel om lavt batteri på skjermen, og kameraet slår seg av.

Slå på kameraet

Hold på/av-knappen inne ③ i omtrent 3 sekunder til statusindikatorlyset ⑨ lyser blått. En velkomstskjerm vises, og kameraet åpner videomodus.

Bytting mellom moduser

	Videomodus
	Bildemodus
	Avspillingsmodus
	Konfigurasjonsmodus

Bytting mellom moduser ved å trykke på på/av-knappen ③.

Vedlegg

Fest action-kameraet i det beskyttende omslaget. Det beskyttende omslaget kan også monteres med det medfølgende monteringstilbehøret til klær, friluftsutstyr, hjelmer, osv.

Innspilling av bilder og videoer

Trykk på OK i videomodus for å starte eller slutte innspilling av video.
Trykk på OK i bildemodus for å ta et bilde.

Visning av bilder og videoer

Trykk på OPP eller NED i visningsmodus for å gå til neste eller forrige bilde eller video. Trykk på OK for å spille av og stoppe filmer.

Navigering i Innstillinger-menyen

Bruk OPP og NED i innstillinger-menyen for å navigere mellom alternativer. Trykk på OK for å velge og bekrefte alternativer.

- For en beskrivelse av innstillinger-menyen kan du lese den utvidede håndboken på nettet.

Overfør filer til ekstern enhet.

Koble kameraet til enheten din med USB-C-kabelen. Overfør filer du vil lagre på enheten din.
Eller ta eventuelt microSD-kortet fra kameraet ditt og sett det inn i en kortleser som er koblet til enheten din.

Bruk med N-go 1080p-appen

Bruk N-go 1080p-appen på mobilenheten din for å se på bilder og videoer, overføre dem til mobilenheten din, ta bilder, spille inn video, endre bilde- og videomoduser og endre innstillinger.

- Appen fungerer best med iPhone eller Android-versjon 8.0 eller nyere.
- For mer informasjon om hvordan appen fungerer kan du lese den utvidede håndboken på nettet.

1. Slå på kameraet. Trykk på OPP for å aktivere Wi-Fi.
2. Åpne Wi-Fi-innstillingene på mobilenheten din. Velg Wi-Fi-nettverk N-Go 1080p. Skriv inn passord 12345678.
3. Installer og åpne N-go 1080p-appen. Velg Wi-Fi-nettverk . Skriv inn passord for å koble til.
4. Når tilkoblingen er etablert, kan du se sanntidsvisningen til kameraet. Du kan nå kontrollere kameraet med appen.
5. Når du er ferdig, kan du trykke på OPP på kameraet for å gå tilbake til video- eller bildemodus.

Vis bilder og videoer på eksterne enheter

- Ultra HD-kabelen er ikke inkludert.

For å se bilder og videoer på en TV eller monitor uten å overføre filer må du koble kameraet til den eksterne enheten med en Ultra HD-kabel.

Konformitetserklæring

Vi, Nedis B.V., erklærer som produsent at produktet ACAM21BK fra Nedis®-merkevaren vår, som er produsert i Kina, er testet i samsvar med alle relevante CE-standarder og reguleringer, og at alle tester er bestått. Dette inkluderer, men er ikke begrenset til, RED 2014/53/EU-forordningen.

Den fullstendige samsvarserklæringen (og sikkerhetsdataarket hvis det er aktuelt) kan leses og lastes ned via webshop.nedis.nb/ACAM21BK#support
For ytterligere informasjon i forbindelse med samsvarserklæringen kan du kontakte kundestøtten:

Nettadresse: www.nedis.com
E-post: service@nedis.com
Telefon: +31 (0)73-5991055 (i åpningstiden)
Nedis B.V., de Tweeling 28
5215 MC 's-Hertogenbosch, Nederland

CS Rychlý návod

Outdoorová kamera ACAM21BK

Více informací najdete v rozšířené příručce online: **ned.is/acam21bk**

Zamýšlené použití

Tento výrobek je určen k použití výhradně jako záznamové zařízení.
Jakékoli úpravy výrobku mohou ovlivnit jeho bezpečnost, záruku a správné fungování.

Seznam částí (obrázek A)

① Tlačítko OK
② LED ukazatel napájení
③ Tlačítko zapnutí/vypnutí
④ Objektiv kamery
⑤ Tlačítko NAHORU
⑥ Tlačítko DOLŮ
⑦ Reproduktor
⑧ Displej
⑨ LED ukazatel stavu
⑩ LED ukazatel nabíjení
⑪ Kryt baterie
⑫ Mikrofon
⑬ USB-C port
⑭ Otvor pro MicroSD kartu

Další části (nejsou viditelné na obrázku)

⑮ Baterie
⑯ Vodotěsný kryt
⑰ Montážní příslušenství (x10)
⑱ Bandáže
⑲ Kabel USB-C
⑳ Plošky 3M
㉑ Upevňovací pásy
㉒ Hadřík na objektiv

Bezpečnostní pokyny

⚠ VAROVÁNÍ

- Výrobek používejte pouze tak, jak je popsáno v této příručce.
- Výrobek nepoužívejte, pokud je jakákoli část poškozená nebo vadná. Poškozené nebo vadné zařízení okamžitě vyměňte.
- Zabraňte pádu výrobku a chraňte jej před nárazy.
- Servisní zásahy na tomto výrobku smí provádět pouze kvalifikovaný technik údržby, sníží se tak riziko úrazu elektrickým proudem.
- Dojde-li k jakémukoli problému, odpojte výrobek ze sítě a od jiných zařízení.
- Nevystavujte výrobek působení vody ani vlhkosti.

Vložení nebo výměna paměťové karty (obrázek B)

Aby bylo možné pořizovat fotografie nebo videa, je třeba použít microSD kartu (není součástí). Vložte microSD kartu do otvoru pro microSD kartu ⑭.

- Použijte microSD kartu s maximální kapacitou 32 GB.
- Před použitím microSD kartu naformátujte.

Baterie (obrázek C)

Kameru lze nabíjet z libovolného USB konektoru pomocí dodaného kabelu s konektorem USB-C. Kameru lze nabíjet i ve chvíli, kdy pořizuje videozáznam. Plné nabití baterie zabere zhruba 3 hodiny.

- Pokud je úroveň nabití baterie nízká, na displeji se zobrazí indikátor nízké baterie a kamera se vypne.

Zapnutí kamery

Podržte stisknuté tlačítko ③ po dobu cca 3 sekund, dokud se LED ukazatel ⑨ nerozsvítí modře. Objeví se uvítací obrazovka a kamera přejde do režimu videa.

Přepínání mezi režimy

	Režim videa
	Režim fotografie
	Režim přehrávání
	Režim nastavení

Mezi režimy přepínáte stisknutím tlačítka zapnutí/vypnutí ③.

Upevnění

Upevněte kameru do ochranného krytu. Ochranný kryt lze připevnit pomocí dodaného příslušenství na oblečení, vybavení, přilbu apod.

Pořizování fotografií a videa

V režimu videa stiskem tlačítka OK spustíte nebo zastavíte pořizování videozáznamu.
V režimu fotografie stiskem tlačítka OK pořídíte fotografii.

Prohlížení fotografií a videa

V režimu prohlížení stiskem tlačítka NAHORU nebo DOLŮ přejdete na následující nebo předchozí fotografii nebo video. Stiskem tlačítka OK spustíte nebo zastavíte přehrávání videa.

Procházení nabídky nastavení

V nabídce nastavení se tlačítky NAHORU a DOLŮ pohybujete mezi jednotlivými možnostmi. Stiskem tlačítka OK pak možnosti vybíráte a potvrzujete.

- Popis nabídky nastavení najdete v rozšířené příručce online.

Přenesení souborů na externí zařízení.

Připojte kameru k zařízení pomocí kabelu s USB-C konektorem. Přeneste soubory, které chcete uložit na své zařízení.
MicroSD kartu lze také vyjmout ven z kamery a vložit ji do čtečky karet, která je připojená k vašemu zařízení.

Použití s aplikací N-go 1080p

Aplikaci N-go 1080p ve svém mobilním zařízení můžete použít k prohlížení fotografií a videí, k jejich přesunutí do svého mobilního zařízení, k pořizování fotografií, záznamu videa, přepínání mezi režimy videa a fotografie a také ke změně nastavení.

- Aplikace nejlépe funguje s telefony iPhone nebo systémy Android verze 8.0 a vyšší.
- Více informací o tom, jak aplikace funguje, najdete v rozšířené příručce online.

1. Zapněte svou kameru. Stiskem tlačítka NAHORU aktivujte funkci Wi-Fi.
2. Otevřete nastavení Wi-Fi ve svém mobilním zařízení. Vyberte síť Wi-Fi N-Go 1080p. Zadejte heslo 12345678.
3. Nainstalujte a otevřete aplikaci N-go 1080p. Vyberte síť Wi-Fi . Připojte se zadáním hesla .
4. Jakmile je spojení navázáno, uvidíte živé zobrazení z vaší kamery. Nyní můžete kameru ovládat pomocí aplikace.
5. Jakmile máte hotovo, stiskem tlačítka NAHORU na kameře se vraťte do režim fotografie nebo režimu videa.

Prohlížení fotografií a videa na externím zařízení

- Ultra HD kabel není součástí balení.

Chcete-li prohlížet fotografie a videa na TV nebo monitoru, aniž byste soubory přesouvali, připojte kameru pomocí ultra HD kabelu k externímu zařízení.

Prohlášení o shodě

Společnost Nedis B.V. coby výrobce prohlašuje, že výrobek ACAM21BK značky Nedis®, vyrobený v Číně, byl přezkoušen v souladu se všemi relevantními normami a nařízeními EK a že všemi zkouškami úspěšně prošel. Patří sem mimo jiné také nařízení RED 2014/53/EU.

Kompletní prohlášení o shodě (a případně bezpečnostní list) můžete najít a stáhnout na adrese webshop.nedis.cs/ACAM21BK#support.
Další informace týkající se shody s předpisy získáte u oddělení služeb zákazníkům:

Web: www.nedis.com
E-mail: service@nedis.com
Telefon: +31 (0)73-5991055 (během otevírací doby)
Nedis B.V., de Tweeling 28
5215 MC 's-Hertogenbosch, Nizozemsko

SK Rýchly návod

Akčná kamera ACAM21BK

Viac informácií nájdete v rozšírenom návode online: **ned.is/acam21bk**

Určené použitie

Tento výrobok je záznamové zariadenie.
Každá zmena výrobku môže mať následky na bezpečnosť, záruku a správne fungovanie.

Zoznam dielov (obrázok A)

① Tlačidlo OK
② LED indikátor napájania
③ Vypínač
④ Šošovka kamery
⑤ Tlačidlo HORE
⑥ Tlačidlo DOLE
⑦ Reproduktor
⑧ Displej
⑨ LED indikátor stavu
⑩ LED indikátor nabíjania
⑪ Kryt batérie
⑫ Mikrofón
⑬ USB-C port
⑭ Slot na kartu microSD

Ďalšie časti (nezobrazené na obrázku)

⑮ Batéria
⑯ Vodotesné puzdro
⑰ Príslušenstvo na montáž (x11)
⑱ Bandáž
⑲ USB-C kábel
⑳ 3M podložky
㉑ Popruhy
㉒ Handrička na šošovku

Bezpečnostné pokyny

⚠ VAROVANIE

- Výrobok používajte len podľa opisu v tomto návode.
- Výrobok nepoužívajte, ak je jeho časť poškodená alebo chybná. Poškodené alebo chybné zariadenie okamžite vymeňte.
- Dávajte pozor, aby vám výrobok nepadol a zabráňte nárazom.
- Servis tohto výrobku môže vykonávať len kvalifikovaný technik, aby sa znížilo nebezpečenstvo poranenia elektrickým prúdom.
- Ak sa vyskytnú problémy, výrobok odpojte od sieťovej zásuvky a iného zariadenia.
- Výrobok nevystavujte vode alebo vlhkosti.

Vloženie alebo výmena pamäťovej karty (obrázok B)

Na vyhotovovanie fotografií alebo videí je potrebná karta microSD (nie je súčasťou balenia). Kartu microSD vložte do slotu karty microSD ⑭.

- Používajte kartu microSD s maximálnou kapacitou 32 GB.
- Pred použitím kartu microSD naformátujte.

Batéria (obrázok C)

Kameru nabite z akejkoľvek USB zásuvky pomocou dodaného USB-C kábla. Kamera sa dá nabíjať aj počas nahrávania videa. Úplné nabitie batérie trvá približne 3 hodiny.

- Keď je batéria slabá, na obrazovke sa zobrazí upozornenie na slabú batériu a kamera sa vypne.

Zapnutie kamery

Podržte vypínač ③ približne na 3 sekundy, kým sa LED indikátor stavu ⑨ nerozsvieti namodro. Objaví sa uvítacia obrazovka a kamera vstúpi do režimu videa.

Prepínanie medzi režimami

	Režim video
	Režim fotografia
	Režim prehrávanie
	Režim nastavenie

Medzi režimami prepínajte pomocou tlačidla vypínača ③.

Príslušenstvo

Akčnú kameru vložte do ochranného puzdra. Ochranné puzdro sa dá upevniť pomocou dodaného montážneho príslušenstva k odevu, akčnému náradiu, na helmu atď.

Zaznamenávanie fotografií a videa

V režime video stlačením OK spustíte alebo zastavíte nahrávanie videa.
V režime fotografia stlačením OK spravíte fotografiu.

Prezeranie fotografií a videa

V režime prezerania stlačením HORE alebo DOLE prejdete na ďalší alebo predchádzajúci obrázok alebo video. Stlačením OK prehráte alebo zastavíte video.

Navigácia v ponuke nastavení

V ponuke nastavení použite na navigovanie medzi možnosťami tlačidlá HORE a DOLE. Stlačením OK možnosť vyberiete a potvrdíte.

- Popis ponuky nastavení nájdete v rozšírenom návode online.

Prenos súborov na externé zariadenie.

Pomocou USB-C kábla pripojte kameru k vášmu zariadeniu. Preneste súbory, ktoré chcete uložiť vo svojom zariadení.
Iný spôsob je, že vyberiete z kamery kartu microSD a vložíte ju do čítačky pripojenej k vášmu zariadeniu.

Použitie s aplikáciou N-go 1080p

Na svojom mobilnom zariadení použite aplikáciu N-go 1080p, v ktorej si môžete prezerať obrázky a videá, prenášať ich do mobilného zariadenia, snímať fotografie, nahrávať video, prepínať medzi režimami fotografia a video a meniť nastavenia.

- Aplikácia najlepšie funguje na zariadeniach iPhone alebo Android verzie 8.0 a vyššej.
- Viac informácií o tom, ako funguje aplikácia, nájdete v rozšírenom návode online.

1. Zapnite kameru. Stlačením HORE aktivujte Wi-Fi.
2. Na svojom mobilnom zariadení otvorte nastavenia Wi-Fi. Vyberte sieť Wi-Fi N-Go 1080p. Zadajte heslo 12345678.
3. Nainštalujte a otvorte aplikáciu N-go 1080p. Vyberte sieť Wi-Fi . Zadajte heslo , aby ste sa pripojili.
4. Po vytvorení spojenia uvidíte naživo pohľad z kamery. Teraz môžete kameru ovládať cez aplikáciu.
5. Keď máte hotovo, stlačením HORE na kamere sa vrátite do režimu video alebo fotografia.

Prezeranie fotografií a videa na externom zariadení

- Ultra HD kábel nie je súčasťou balenia.

Ak si chcete fotografie alebo videá prezrieť na televízore alebo monitore bez prenášania súborov, pripojte kameru k tomuto externému zariadeniu pomocou ultra HD kábla.

Vyhlásenie o zhode

Spoločnosť Nedis B.V. ako výrobca vyhlasuje, že výrobok ACAM21BK našej značky Nedis®, vyrobený v Číne, bol preskúšaný podľa všetkých príslušných noriem a smerníc CE a že všetky skúšky boli ukončené úspešne. Medzi ne okrem iného patrí smernica RED 2014/53/EÚ.

Úplné znenie Vyhlásenia o zhode (a prípadnú kartu bezpečnostných údajov) môžete nájsť a stiahnuť na webshop.nedis.sk/ACAM21BK#support
Ak potrebujete ďalšie informácie o zhode, obráťte sa na zákaznícky servis:

Web: www.nedis.com
E-mail: service@nedis.com
Tel.: +31 (0)73-5991055 (počas úradných hodín)
Nedis B.V., de Tweeling 28
5215 MC 's-Hertogenbosch, Holandsko

PL Przewodnik Szybki start

Kamera sportowa ACAM21BK

Więcej informacji znajdziesz w rozszerzonej instrukcji obsługi online: **ned.is/acam21bk**

Przeznaczenie

Ten produkt jest przeznaczony do użytku jako urządzenie rejestrujące.
Wszelkie modyfikacje produktu mogą mieć wpływ na bezpieczeństwo, gwarancję i działanie.

Lista części (ryc. A)

① Przycisk OK
② LEDowy wskaźnik zasilania
③ Włącznik zasilania
④ Obiektyw kamery
⑤ Przycisk W GÓRĘ
⑥ Przycisk W DÓŁ
⑦ Głośnik
⑧ Wyświetlacz
⑨ LEDowy wskaźnik stanu
⑩ LEDowy wskaźnik ładowania
⑪ Pokrywa komory baterii
⑫ Mikrofon
⑬ Gniazdo USB-C
⑭ Gniazdo karty microSD

Części dodatkowe (nie pokazane na ilustracji)

⑮ Akumulator
⑯ Wodoodporna obudowa
⑰ Akcesoria montażowe (x10)
⑱ Paski
⑲ Kabel USB-C
⑳ Maty 3M
㉑ Uwięzi
㉒ Ściereczka do obiektywu

Instrukcje bezpieczeństwa

⚠ OSTRZEŻENIE

- Urządzenie należy eksploatować wyłącznie w sposób opisany w niniejszej instrukcji.
- Nie używaj produktu, jeśli jakakolwiek jego część jest zniszczona lub uszkodzona. Natychmiast wymień uszkodzone lub wadliwe urządzenie.
- Nie upuszczaj produktu i unikaj uderzania go.
- Ten produkt może być serwisowany wyłącznie przez wykwalifikowanego serwisanta, aby zmniejszyć ryzyko porażenia prądem elektrycznym.
- Jeśli wystąpią problemy, odłącz urządzenie od gniazdka elektrycznego i innych urządzeń.
- Nie narażaj produktu na działanie wody lub wilgoci.

Wkładanie lub wymiana karty pamięci (Rysunek B)

Do robienia zdjęć lub nagrywania obrazów wideo wymagana jest karta microSD (brak w zestawie). Włóż nową kartę microSD do gniazda kart microSD ⑭.

- Użyj karty pamięci microSD o maksymalnej pojemności 32 GB.
- Sformatuj kartę microSD przed użyciem.

Bateria (Rysunek C)

Naładuj kamerę z dowolnego gniazda USB za pomocą dostarczonego kabla USB-C. Kamerę można ładować podczas nagrywania wideo. Naładowanie akumulatora do pełna zajmuje około 3 godzin.

- Gdy poziom naładowania akumulatora jest niski, na ekranie pojawi się powiadomienie o niskim poziomie naładowania akumulatora, a kamera się wyłączy.

Włączanie kamery

Przytrzymaj przycisk zasilania ③ przez około 3 sekundy, aż wskaźnik LED ⑨ zaświeci na niebiesko. Pojawi się ekran powitalny, a kamera wejdzie w tryb wideo.

Przełączanie pomiędzy trybami

	Tryb wideo
	Tryb robienia zdjęć
	Tryb odtwarzania
	Tryb konfiguracji

Przełączaj się pomiędzy trybami za pomocą wyłącznika zasilania ③.

Mocowanie

Zamocuj kamerę sportową w obudowie ochronnej. Obudowa ochronna może być wyposażona w dołączone akcesoria montażowe do odzieży, sprzętu sportowego, kasku itp.

Nagrywanie zdjęć i obrazów wideo

W trybie wideo naciśnij OK, aby rozpocząć nagrywanie wideo.
W trybie robienia zdjęć naciśnij OK, aby zrobić zdjęcie.

Przeglądanie zdjęć i obrazów wideo

W trybie podglądu naciśnij W GÓRĘ lub W DÓŁ, aby przejść do następnego lub poprzedniego zdjęcia lub pliku wideo. Naciśnij OK, aby rozpocząć i zatrzymać odtwarzanie pliku wideo.

Nawigacja po menu Ustawienia

W menu Ustawienia użyj przycisków W GÓRĘ i W DÓŁ, aby przemieszczać się pomiędzy opcjami. Naciśnij OK, aby wybrać i potwierdzić opcje.

- Aby uzyskać opis menu ustawień, należy zapoznać się z rozszerzoną instrukcją online.

Przesyłanie plików do urządzenia zewnętrznego

Podłącz kamerę do swojego urządzenia za pomocą kabla USB-C. Przesyłaj pliki, które chcesz zapisać na swoim urządzeniu.
Ewentualnie wyjmij kartę microSD z kamery i włóż ją do czytnika kart podłączonego do urządzenia.

Użycie z aplikacją N-go 1080p

Użyj aplikacji N-go 1080p na urządzeniu mobilnym, aby przeglądać zdjęcia i filmy, przesyłać je na urządzenie mobilne, robić zdjęcia, nagrywać filmy, przełączać tryby obrazu i wideo oraz zmieniać ustawienia.

- Aplikacja działa najlepiej z telefonami iPhone lub Android w wersji 8.0 i nowszych.
- Aby uzyskać więcej informacji o tym, jak działa aplikacja, należy zapoznać się z rozszerzoną instrukcją online.

1. Włącz kamerę. Naciśnij W GÓRĘ, aby aktywować Wi-Fi.
2. Otwórz ustawienia Wi-Fi na urządzeniu mobilnym. Wybierz sieć Wi-Fi N-Go 1080p. Wprowadź hasło 12345678.
3. Zainstaluj i otwórz aplikację N-go 1080p. Wybierz sieć Wi-Fi . Wprowadź hasło , aby się połączyć.
4. Po nawiązaniu połączenia wyświetli się podgląd na żywo z kamery. Można teraz sterować kamerą za pomocą aplikacji.
5. Po zakończeniu naciśnij przycisk W GÓRĘ na kamerze, aby powrócić do trybu wideo lub fotografowania.

Przeglądanie zdjęć i obrazów wideo na urządzeniu zewnętrznym

- Kabla ultra HD nie ma w zestawie.

Aby wyświetlić zdjęcia i obrazy wideo na telewizorze lub monitorze bez przesyłania plików, podłącz aparat kablem ultra HD do urządzenia zewnętrznego.

Deklaracja zgodności

Niniejszym firma Nedis B.V. deklaruje jako producent, że produkt ACAM21BK naszej marki Nedis®, produkowany w Chinach, został przetestowany zgodnie ze wszystkimi odpowiednimi normami i przepisami WE oraz że we wszystkich testach uzyskał on pozytywny rezultat. Obejmuje to, ale nie ogranicza się do rozporządzenia RED 2014/53/UE.

Pełną deklarację zgodności (oraz kartę danych bezpieczeństwa, jeśli dotyczy) można znaleźć i pobrać tutaj: webshop.nedis.pl/ACAM21BK#support
Aby uzyskać dodatkowe informacje dotyczące zgodności, skontaktuj się z obsługą klienta:

Strona www: www.nedis.com
E-mail: service@nedis.com
Telefon: +31 (0)73-5991055 (w godzinach pracy)
Nedis B.V., de Tweeling 28
5215 MC 's-Hertogenbosch, Holandia.

RO Ghid rapid de inițiere

Cameră de acțiune ACAM21BK

Pentru informații suplimentare, consultați manualul extins, disponibil online: **ned.is/acam21bk**

Utilizare preconizată

Acest produs este destinat utilizării ca dispozitiv de înregistrare.
Orice modificare a produsului poate avea consecințe pentru siguranța, garanția și funcționarea corectă a produsului.

Lista pieselor (Imagine A)

① Buton OK
② LED indicator de putere
③ Buton Power
④ Lentila camerei
⑤ Buton SUS
⑥ Buton JOS
⑦ Difuzor
⑧ Ecran
⑨ LED indicator de stare
⑩ LED indicator încărcare
⑪ Capacul bateriei
⑫ Microfon
⑬ Port USB-C
⑭ Fantă card micro SD

Piese suplimentare (nu sunt prezentate în figură)

⑮ Baterie
⑯ Carcasă rezistentă la apă
⑰ Accesorii de montare (x10)
⑱ Bandaje
⑲ Cablu USB-C
⑳ Suporturi 3M
㉑ Elemente de fixare
㉒ Cârpă pentru lentile

Instrucțiuni de siguranță

⚠ AVERTISMENT

- Folosiți produsul exclusiv conform descrierii din acest manual.
- Nu folosiți produsul dacă o piesă este deteriorată sau defectă. Înlocuiți imediat un dispozitiv deteriorat sau defect.
- Nu lăsați produsul să cadă și evitați ciocnirile elastice.
- Service-ul asupra acestui produs poate fi realizat doar de către un tehnician calificat pentru întreținere, pentru a reduce riscul de electrocutare.
- Deconectați produsul de la priza electrică și de la alte echipamente în cazul în care apar probleme.
- Nu expuneți produsul la apă sau umezeală.

Introduceți sau schimbați cardul de memorie (Imagine B)

Este necesar un card micro SD (nu este inclus) pentru a face fotografii sau pentru a înregistra imagini video. Introduceți cardul micro SD în fanta pentru card micro SD ⑭.

- Folosiți un card micro SD cu o capacitate maximă de stocare de 32 GB.
- Formatați cardul micro SD înainte de utilizare.

Baterie (Imagine C)

Încărcați camera de la orice priză USB cu cablul USB-C furnizat. Camera poate fi încărcată în timp ce înregistrează imagini video. Încărcarea completă a bateriei durează aproximativ 3 ore.

- Atunci când nivelul bateriei este scăzut, pe ecran este afișată o notificare privind bateria slabă, iar camera se oprește.

Porniți camera

Țineți apăsat butonul ③ timp de aproximativ 3 secunde până când LED-ul indicatorului de stare ⑨ luminează albastru. Apare un ecran de întâmpinare, iar camera intră în modul video.

Comutarea între moduri

	Modul video
	Modul fotografiere
	Modul redare
	Modul configurare

Comutați între moduri prin apăsarea butonului de pornire ③.

Fixare

Fixați camera de acțiune în husa de protecție. Husa de protecție poate fi prevăzută cu accesoriul de montare furnizat pentru îmbrăcămintea dvs., echipament, cască etc.

Înregistrați fotografii și imagini video

În modul video, apăsați OK pentru a începe sau a opri înregistrarea de imagini video.
În modul fotografiere, apăsați OK pentru a face o fotografie.

Vizualizați fotografii și imagini video

În modul vizualizare, apăsați SUS sau JOS pentru a merge la fotografia sau imaginea video următoare sau anterioară. Apăsați OK pentru a reda și a opri imaginile video.

Navigarea în meniul de setări

În meniul de setări, folosiți SUS și JOS pentru a naviga între opțiuni. Apăsați OK pentru a selecta și a confirma opțiunile.

- Pentru descrierea meniului de setări, consultați manualul extins, disponibil online.

Transferați fișiere pe un dispozitiv extern.

Conectați camera la dispozitivul dvs. cu cablul USB-C. Transferați fișierele pe care doriți să le salvați pe dispozitivul dvs.
Alternativ, scoateți cardul micro SD din camera dvs. și introduceți-l într-un cititor de carduri conectat la dispozitivul dvs.

Folosiți cu aplicația N-go 1080p

Folosiți aplicația N-go 1080p de pe dispozitivul dvs. mobil pentru a revedea fotografiile și imaginile video, pentru a le transfera pe dispozitivul dvs. mobil, pentru a face fotografii, pentru a comuta între modul fotografiere și modul video și pentru a schimba setările.

- Aplicația funcționează cel mai bine cu iPhone sau Android versiunea 8.0 și peste.
- Pentru informații suplimentare despre modul în care funcționează aplicația, consultați manualul extins, disponibil online.

1. Porniți camera. Apăsați SUS pentru a activa Wi-Fi.
2. Deschideți setările Wi-Fi de pe dispozitivul dvs. mobil. Selectați rețeaua Wi-Fi N-Go 1080p. Introduceți parola 12345678.
3. Instalați și deschideți aplicația N-go 1080p. Selectați rețeaua Wi-Fi . Introduceți parola pentru a vă conecta.
4. Odată ce conexiunea este stabilită, veți vedea imaginea în direct a camerei. Acum puteți controla camera cu aplicația.
5. Când ați terminat, apăsați SUS de pe cameră pentru a reveni la modul video sau modul fotografiere.

Vedeți fotografiile și imaginile video pe un dispozitiv extern

- Cablul ultra HD nu este inclus.

Pentru a vizualiza fotografiile și imaginile video pe un televizor sau monitor, fără a transfera vreun fișier, conectați camera cu un cablu ultra HD la dispozitivul extern.

Declarație de conformitate

Noi, Nedis B.V., declarăm, în calitate de producător, că produsul ACAM21BK de la marca noastră Nedis®, fabricat în China, a fost testat în conformitate cu toate standardele CE și reglementările relevante și că toate testele au fost trecute cu succes. Aceasta include, dar nu se limitează la directiva RED 2014/53/UE.

Declarația de conformitate completă (și fișa tehnică de securitate, dacă este cazul) pot fi găsite și descărcate prin intermediul webshop.nedis.ro/ACAM21BK#support
Pentru informații suplimentare privind respectarea conformității, contactați serviciul clienți:

Site web: www.nedis.com
E-mail: service@nedis.com
Telefon: +31 (0)73-5991055 (în timpul orelor de program)
Nedis B.V., de Tweeling 28
5215 MC 's-Hertogenbosch, Olanda

HU Gyors beüzemelési útmutató

Akciókamera ACAM21BK

További információért lásd a bővített online kézikönyvet: **ned.is/acam21bk**

Tervezett felhasználás

A termék rendeltetésszerűen felvevőkészülékként használható.
A termék bármilyen módosítása befolyásolhatja a biztonságot, a jótállást és a megfelelő működést.

Alkatrészlista (A kép)

① OK gomb
② Működésjelző LED
③ Be-/kikapcsoló gomb
④ Kameralencse
⑤ FEL gomb
⑥ LE gomb
⑦ Hangszóró
⑧ Kijelző
⑨ Állapotjelző LED
⑩ Töltésjelző LED
⑪ Elemtartó rekesz fedele
⑫ Mikrofon
⑬ USB-C-csatlakozó
⑭ MicroSD kártya nyílás

További alkatrészek (az illusztráción nem láthatók)

⑮ Akkumulátor
⑯ Víziálló készülékház
⑰ Szerelési tartozékok (x10)
⑱ Rögzítőpántok
⑲ USB-C kábel
⑳ 3M lapok
㉑ Rögzítések
㉒ Lencsetisztító kendő

Biztonsági utasítások

⚠ FIGYELMEZTETÉS

- A terméket csak az ebben a kézikönyvben leírt módon használja.
- Ne használja a terméket, ha valamelyik része sérült vagy hibás. A sérült vagy hibás eszközt azonnal cserélje ki.
- Ne ejtse le a terméket és kerülje az ütődést.
- Ezt a terméket csak szakképzett technikus szervizelheti az áramütés kockázatának csökkentése érdekében.
- Ha probléma merül fel, válassza le a terméket az elektromos hálózatról és más berendezésekről.
- Óvja a terméket víztől vagy nedvességtől.

Helyezze be vagy cserélje ki a memóriakártyát (B kép)

Képek vagy videofelvételek készítéséhez microSD kártya szükséges (nem tartozék). Helyezze be a microSD kártyát a microSD kártya nyílásába ⑭.

- Legfeljebb 32 GB tárolókapacitású microSD kártyát használjon.
- Használat előtt formázza a microSD kártyát.

Akkumulátor (C kép)

Töltse fel a kamerát bármilyen USB kimeneten keresztül a készülékkel kapott USB-C kábel segítségével. A kamera videofelvétel rögzítése közben tölthető. Az akkumulátor teljes feltöltése mintegy 3 órát vesz igénybe.

- Ha az akkumulátor töltöttsége alacsony, akkor a képernyőn alacsony akkumulátortöltöttségre vonatkozó figyelmeztetés jelenik meg, és a kamera kikapcsol.

A kamera bekapcsolása

Tartsa nyomva a be-/kikapcsoló gombot ③ kb. 3 másodpercig, amíg az állapotjelző LED ⑨ kéken világítani kezd. Megjelenik egy üdvözlő képernyő, és a kamera videó üzemmódra vált.

Üzemmódok közötti átváltás

	Videó üzemmód
	Kép üzemmód
	Lejátszás üzemmód
	Beállítás üzemmód

Az üzemmódok között a be-/kikapcsoló gombbal ③ válthat át.

Rögzítés

Erősítse az akciókamerát a védőtokba. A védőtokot a kapott szerelési tartozék segítségével a ruházatára, a felszerelésére, a bukósisakjára stb. erősítheti.

Képek és videofelvételek rögzítése

Videó üzemmódban videofelvétel indításához, vagy leállításához nyomja meg az OK gombot.
Kép üzemmódban kép készítéséhez nyomja meg az OK gombot.

Képek és videofelvételek megtekintése

Megtekintés üzemmódban a következő vagy az előző képre vagy videofelvételre váltáshoz nyomja meg a FEL vagy a LE gombot. Videofelvételek lejátszásához és leállításához nyomja meg az OK gombot.

Navigáció a Settings (Beállítások) menüben

A beállítások menüben a FEL és a LE gombbal navigálhat a választható lehetőségek között. Nyomja meg a OK gombot a választható lehetőségek kiválasztásához és megerősítéséhez.

- A beállítások menü leírását a bővített online kézikönyvben találja.

Fájlok külső készülékre történő átvitele.

Csatlakoztassa a kamerát a készülékéhez egy USB-C kábel segítségével. Vigye át a készülékére menteni kívánt fájlokat.
Másik lehetőségként vegye ki a microSD kártyát a kamerából, és helyezze a készülékéhez csatlakoztatott kártyaolvasóba.

Használat az N-go 1080p alkalmazással

Az N-go 1080p alkalmazást mobilkészülékén használva áttekinthet képeket és videofelvételeket, átviheti őket mobilkészülékére, képeket, videofelvételeket készíthet, átválthat a kép és a videó üzemmód között, és módosíthatja a beállításokat.

- Az alkalmazás iPhone-on vagy 8.0-as és későbbi verziójú Android operációs rendszerrel működő készülékeken működik optimálisan.
- Az alkalmazás működésével kapcsolatos további információkat a bővített online kézikönyvben találja.

1. Kapcsolja be a kamerát. Nyomja meg a FEL gombot a Wi-Fi bekapcsolásához.
2. Nyissa meg a Wi-Fi beállításokat a mobilkészülékén. Válassza ki az N-Go 1080p Wi-Fi hálózatot. Adja meg a jelszót 12345678.
3. Telepítse, és nyissa meg az N-go 1080p alkalmazást. Válassza ki a Wi-Fi hálózatot . Adja meg a jelszót a kapcsolódáshoz.
4. Miután a kapcsolat létrejött, megjelenik a kamera valós idejű nézete. Ezután az alkalmazás segítségével vezérelheti a kamerát.
5. Amikor kész, nyomja meg az FEL gombot a kamerán a videó vagy a kép üzemmódba való visszalépéshez.

Képek és videofelvételek megtekintése külső készüléken

- Az ultra HD kábel nem tartozék.

A képek és videofelvételek TV-n vagy monitoron, a fájlok átvitele nélkül történő megtekintéséhez csatlakoztassa a kamerát egy ultra HD kábel segítségével a külső készülékhez.

Megfelelőségi nyilatkozat

A gyártó Nedis B.V. nevében kijelentjük, hogy a Nedis® márkájú, Kínában gyártott ACAM21BK terméket az összes vonatkozó CE szabvány és előírás szerint bevizsgáltuk, és a termék minden vizsgálaton sikeresen megfelelt. Ez magában foglalja – nem kizárólagos jelleggel – a rádióberendezésekről szóló 2014/53/EU irányelvet.

A teljes megfelelőségi nyilatkozat (és ha van, akkor a biztonsági adatlap) a webshop.nedis.hu/ACAM21BK#support címen elérhető és letölthető
A megfelelőséggel kapcsolatos további információkért hívja az ügyfélszolgálatot:

Web: www.nedis.com
E-mail: service@nedis.com
Telefon: +31 (0)73-5991055 (munkaidőben)
Nedis B.V., de Tweeling 28
5215 MC 's-Hertogenbosch, Hollandia